ТЕХНИЧЕСКАЯ ИНФОРМАЦИЯ

ME Модельный ряд

Электрические вилочные погрузчики

MANITOU
HANDLING YOUR WORLD

1500 кг / 24В

ТЕХНИЧЕСКИЕ ХАРАКТЕРИСТИКИ

Спецификация	1.1	Производитель			**MANITOU**
	1.2	Модель			**ME 315c**
	1.3	Источник питания			Аккумулятор
	1.4	Управление			Сидя
	1.5	Номинальная грузоподъемность	Q	т	1,5
	1.6	Расстояние от каретки до центра тяжести	c	мм	500
	1.8	Расстояние от каретки до центра оси переднего моста	x	мм	345
	1.9	Колесная база	y	мм	1220
Вес	2.1	Вес погрузчика		кг	2880
	2.2	Нагрузка на ось, с грузом, передняя / задняя		кг	3835 / 545
	2.3	Нагрузка на ось, без груза, передняя / задняя		кг	1315 / 1565
Колеса	3.1	Тип шин: усиленные (V), суперэластичные (SE), пневматические (L)			SE
	3.2	Размер передних колес		**" или мм**	18 x 7-8
	3.3	Размер задних колес		**" или мм**	200 / 50-10
	3.5	Количество передних колес (x = ведущие колеса) / задние колеса			2 / 1x
	3.6	База передних колес (до середины колеса)-мачта<4м50/мачта>или=4м50	b10	мм	835 / 855
	3.7	База задних колес (до середины колеса)	b11	мм	
Габаритные размеры	4.1	Угол наклона мачты вперед / назад (1)	α / β	град.	5 / 6
	4.2	Высота (со втянутой мачтой)	h1	мм	1995
	4.3	Высота свободного хода вил	h2	мм	135
	4.4	Высота подъема	h3	мм	3000
	4.5	Высота с вытянутой мачтой	h4	мм	3565
	4.7	Высота до крыши кабины	h6	мм	2105
	4.8	Высота сиденья	h7	мм	1020
	4.12	Высота до прицепнго устройства	h10	мм	500
	4.19	Общая длина	l1	мм	2635
	4.20	Длина до каретки	l2	мм	1835
	4.21	Общая ширина - мачта <4м50 / мачта > или = 4м50	b1	мм	990 / 1030
	4.22	Размер вил секция / ширина / длина	s / e / l	мм	35 / 100 / 1150
	4.23	Каретка по норме DIN 15173 A/B			FEM2A
	4.24	Ширина каретки	b3	мм	1000
	4.31	Дорожный просвет мачты	m1	мм	100
	4.32	Дорожный просвет по центру колесной базы	m2	мм	100
	4.33	Минимальная ширина прохода для паллет 1000 x 1200 ширина	Ast	мм	3183
	4.34	Минимальная ширина прохода для паллет 800 x 1200 длина	Ast	мм	3306
	4.35	Радиус разворота	Wa	мм	1510
	4.36	Внутренний радиус разворота	b13	мм	
Производительность	5.1	Скорость движения с грузом / без груза		км/ч	9,5 / 10,5
	5.2	Скорость подъема с грузом / без груза		м/с	0.22 / 0.33
	5.3	Скорость опускания с грузом / без груза		м/с	0.58 / 0.48
	5.5	Номинальное тяговое усилие с грузом / без груза		N	5000 / 5300
	5.7	Преодолеваемый наклон с грузом / без груза		%	7 / 9
	5.10	Рабочий тормоз			Гидравлический
Двигатель	6.1	Электродвигатель, при 60 мин. рабочем цикле		кВт	4
	6.2	Мощность при подъеме		кВт	8,6
	6.3	Аккумуляторная батарея в соответствии с нормой DIN 43531/35/36 A,B,C			DIN 43535 A
	6.4	Напряжение аккумуляторной батареи / емкость		В / Ач	24 / 840
	6.6	Потребление энергии по VDI циклу		кВт/ч	3,5
Прочее	8.1	Контроль мощности			Электронный
	8.2	Гидравлическое давление для обслуживания навесного оборудования		бар	155
	8.3	Поток масла к навесному оборудованию		л/мин	16
	8.4	Допустимый уровень шума для оператора (в движении)		Дб (А)	70

1- Данные указаны для мачты дуплекс

Данные приведены для стандартной конфигурации (вилы, мачта).
Данные о производительности и габаритные размеры указаны исходя из номинального значения, допускаются погрешности.
Компания Manitou оставляет за собой право вносить изменения в технические характеристики без предварительного уведомления.

ГАБАРИТНЫЙ ЧЕРТЕЖ

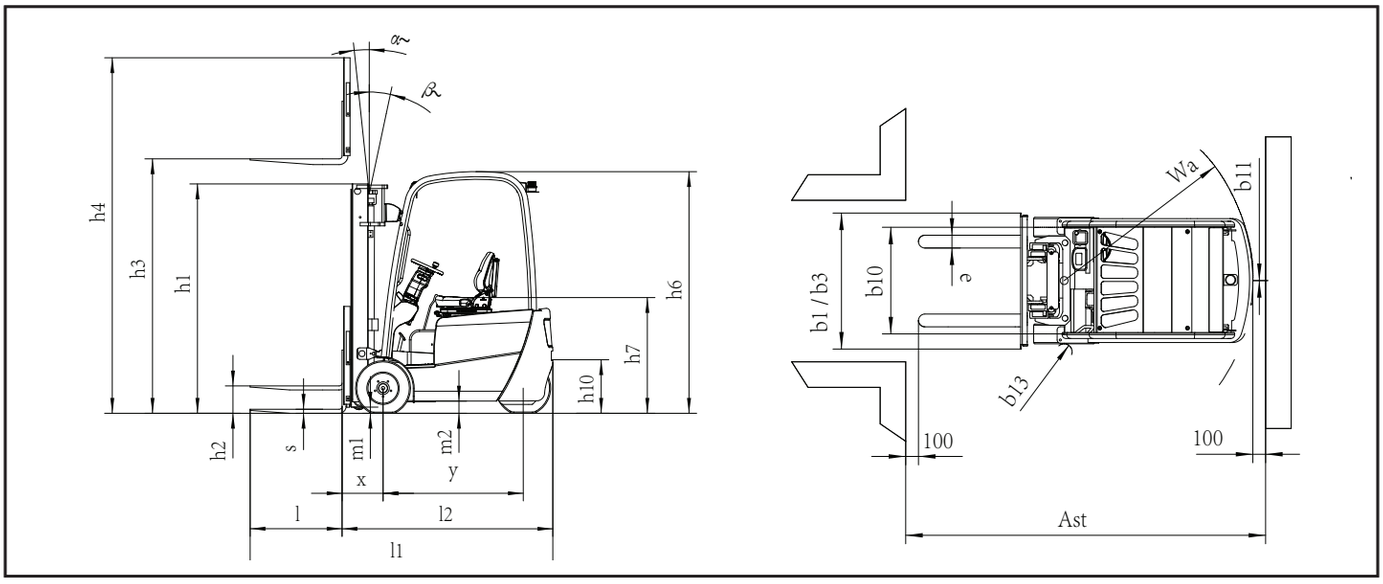

РАЗМЕРЫ МАЧТЫ И ОСТАТОЧНАЯ ГРУЗОПОДЪЕМНОСТЬ

ME 315c			Двухсекционная мачта Duplex улучшенной видимости							Duplex со свобод. ходом				
			DVT27	DVT30	DVT33	DVT36	DVT40	DVT43	DVT45	DLL27	DLL30	DLL33	DLL36	DLL40
h3	Высота подъема	мм	2700	3000	3300	3600	4000	4300	4500	2700	3000	3300	3600	4000
h1	Высота с втянутой мачтой	мм	1845	1995	2145	2295	2545	2710	2820	1845	1995	2145	2295	2545
h2	Высота свободного хода вил*	мм	135	135	135	135	135	135	135	1250	1400	1550	1700	1950
h4	Высота с вытянутой мачтой*	мм	3265	3565	3865	4165	4565	4865	5065	3305	3605	3905	4205	4605
	Остаточная грузоподъемн. на макс.высоте	кг	1500	1500	1500	1500	1500	1500	1450	1500	1500	1500	1500	1500
	Угол наклона мачты вперед / назад	град.	5 / 6	5 / 6	5 / 6	5 / 6	3,5 / 5	3,5 / 5	3,5 / 5	5 / 6	5 / 6	5 / 6	5 / 6	3,5 / 5

ME 315c			Triplex со свободным ходом							
			TLL40	TLL43	TLL45	TLL48	TLL50	TLL55	TLL60	TLL65
h3	Высота подъема	мм	4000	4300	4500	4800	5000	5500	6000	6500
h1	Высота с втянутой мачтой	мм	1910	2010	2075	2175	2240	2410	2625	2840
h2	Высота свободного хода вил*	мм	1315	1415	1480	1580	1645	1815	2010	2180
h4	Высота с вытянутой мачтой*	мм	4605	4905	5105	5405	5605	6105	6625	7170
	Остаточная грузоподъемн. на макс.высоте	кг	1450	1400	1350	1300	1250	1200	1000	600
	Угол наклона мачты вперед / назад	град.	3,5 / 5	3,5 / 5	3,5 / 5	3,5 / 5	3,5 / 5	3,5 / 5	3,5 / 5	3,5 / 5

* Без отклонения мачты назад

1500 - 2000 кг / 48В

ТЕХНИЧЕСКИЕ ХАРАКТЕРИСТИКИ

Спецификация	1.1	Производитель			MANITOU	MANITOU	MANITOU	MANITOU
	1.2	Модель			ME 315	ME 316	ME 318	ME 320
	1.3	Источник питания			Аккумулятор	Аккумулятор	Аккумулятор	Аккумулятор
	1.4	Управление			Сидя	Сидя	Сидя	Сидя
	1.5	Номинальная грузоподъемность	Q	т	1,5	1,6	1,8	2,0
	1.6	Расстояние от каретки до центра тяжести	c	мм	500	500	500	500
	1.8	Расстояние от каретки до центра оси переднего моста	x	мм	355	355	355	355
	1.9	Колесная база	y	мм	1250	1358	1358	1465
Вес	2.1	Вес погрузчика		кг	2860	3120	3240	3470
	2.2	Нагрузка на ось, с грузом, передняя / задняя		кг	3600 / 560	4100 / 620	4350 / 690	4750 / 720
	2.3	Нагрузка на ось, без груза, передняя / задняя		кг	1350 / 1510	1440 / 1680	1440 / 1800	1530 / 1940
Колеса	3.1	Тип шин: усиленные (V), суперэластичные (SE), пневматические (L)			SE	SE	SE	SE
	3.2	Размер передних колес		"	18 x 7-8	18 x 7-8	18 x 7-8	200 / 50-10
	3.3	Размер задних колес		"	15 x 4,5 - 8	15 x 4,5 - 8	15 x 4,5 - 8	15 x 4,5 - 8
	3.5	Количество передних колес (x = ведущие колеса) / задние колеса			2x / 1	2x / 1	2x / 1	2x / 1
	3.6	База передних колес (до середины колеса)-мачта<4м50/мачта>или=4м50	b10	мм	910	910	910	910
	3.7	База задних колес (до середины колеса)	b11	мм	175	175	175	175
Габаритные размеры	4.1	Угол наклона мачты вперед / назад (1)	α / β	град.	5,5 / 6,5	5,5 / 6,5	5,5 / 6,5	5,5 / 6,5
	4.2	Высота (со втянутой мачтой)	h1	мм	1995	1995	1995	1995
	4.3	Высота свободного хода вил	h2	мм	145	145	145	145
	4.4	Высота подъема	h3	мм	3000	3000	3000	3000
	4.5	Высота с вытянутой мачтой	h4	мм	3565	3565	3565	3565
	4.7	Высота до крыши кабины	h6	мм	2040	2040	2040	2040
	4.8	Высота сиденья	h7	мм	1000	1000	1000	1000
	4.12	Высота до прицепнго устройства	h10	мм	500	500	500	500
	4.19	Общая длина	l1	мм	2860	2968	2968	3076
	4.20	Длина до каретки	l2	мм	1790	1898	1898	2006
	4.21	Общая ширина - мачта <4м50 / мачта > или = 4м50	b1	мм	1086	1086	1086	2006
	4.22	Размер вил секция / ширина / длина	s / e / l	мм	35 / 100 / 1070	35 / 100 / 1070	35 / 100 / 1070	40 / 122 / 1070
	4.23	Каретка по норме DIN 15173 A/B			FEM2A	FEM2A	FEM2A	FEM2A
	4.24	Ширина каретки	b3	мм	1000	1000	1000	1000
	4.31	Дорожный просвет мачты	m1	мм	100	100	100	100
	4.32	Дорожный просвет по центру колесной базы	m2	мм	110	110	110	110
	4.33	Минимальная ширина прохода для паллет 1000 x 1200 ширина	Ast	мм	3134	3237	3237	3342
	4.34	Минимальная ширина прохода для паллет 800 x 1200 длина	Ast	мм	3258	3361	3361	3466
	4.35	Радиус разворота	Wa	мм	1452	1555	1555	1660
	4.36	Внутренний радиус разворота	b13	мм				
Производительность	5.1	Скорость движения с грузом / без груза		км/ч	16 / 16	16 / 16	16 / 16	15 / 15
	5.2	Скорость подъема с грузом / без груза		м/с	0,4 / 0,47	0,4 / 0,47	0,4 / 0,45	0,4 / 0,45
	5.3	Скорость опускания с грузом / без груза		м/с	0,46 / 0,45	0,46 / 0,44	0,46 / 0,42	0,47 / 0,42
	5.5	Номинальное тяговое усилие с грузом / без груза		N	7000 / 7250	7500 / 7720	8000 / 8300	9000 / 9300
	5.7	Преодолеваемый наклон с грузом / без груза		%	16 / 18	16 / 18	15 / 17	13 / 15
	5.10	Рабочий тормоз			в масляной ванне	в масляной ванне	в масляной ванне	в масляной ванне
Двигатель	6.1	Электродвигатель, при 60 мин. рабочем цикле		кВт	2 x 4,75	2 x 4,75	2 x 4,75	2 x 4,75
	6.2	Мощность при подъеме		кВт	8,6	8,6	8,6	8,6
	6.3	Аккумуляторная батарея в соответствии с нормой DIN 43531/35/36 A,B,C			DIN 43531 A	DIN 43531 A	DIN 43531 A	DIN 43531 A
	6.4	Напряжение аккумуляторной батареи / емкость		В / Ач	48 / 575	48 / 575	48 / 575	48 / 690
	6.6	Потребление энергии по VDI циклу		кВт/ч	4,3	4,3	4,3	4,7
Прочее	8.1	Контроль мощности			Электронный	Электронный	Электронный	Электронный
	8.2	Гидравлическое давление для обслуживания навесного оборудования		бар	155	180	180	180
	8.3	Поток масла к навесному оборудованию		л/мин	35	35	35	35
	8.4	Допустимый уровень шума для оператора (в движении)		Дб (А)	70	70	70	70

1- Данные указаны для мачты дуплекс

Данные приведены для стандартной конфигурации (вилы, мачта).
Данные о производительности и габаритные размеры указаны исходя из номинального значения, допускаются погрешности.
Компания Manitou оставляет за собой право вносить изменения в технические характеристики без предварительного уведомления.

ГАБАРИТНЫЙ ЧЕРТЕЖ

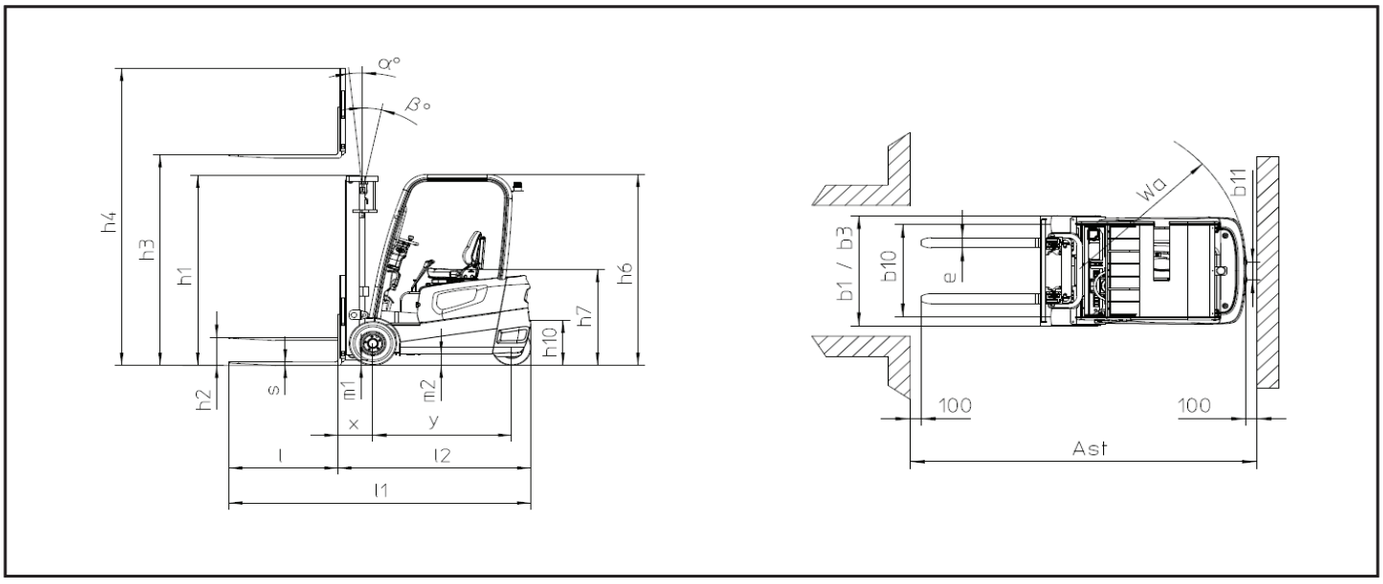

РАЗМЕРЫ МАЧТЫ И ОСТАТОЧНАЯ ГРУЗОПОДЪЕМНОСТЬ

ME 315 / 316 / 318 / 320			Двухсекционная мачта Duplex улучшенной видимости							Duplex со свобод. ходом				
			DVT27	DVT30	DVT33	DVT36	DVT40	DVT43	DVT45	DLL27	DLL30	DLL33	DLL36	DLL40
h3	Высота подъема	мм	2700	3000	3300	3600	4000	4300	4500	2700	3000	3300	3600	4000
h1	Высота с втянутой мачтой	мм	1845	1995	2145	2295	2545	2710	2820	1845	1995	2145	2295	2545
h2	Высота свободного хода вил*	мм	145	145	145	145	145	145	145	1260	1410	1560	1710	1960
h4	Высота с вытянутой мачтой*	мм	3265	3565	3865	4165	4565	4865	5065	3295	3595	3895	4195	4595
	Остаточная грузоподъемн. на макс.высоте	кг												
	Угол наклона мачты вперед / назад	град.	5,5 / 6	5,5 / 6	5,5 / 6	5,5 / 6	3,5 / 5	3,5 / 5	3,5 / 5	5,5 / 6	5,5 / 6	5,5 / 6	5,5 / 6	3,5 / 5

ME 315 / 316 / 318 / 320			Triplex со свободным ходом							
			TLL40	TLL43	TLL45	TLL48	TLL50	TLL55	TLL60	TLL65
h3	Высота подъема	мм	4000	4300	4500	4800	5000	5500	6000	6500
h1	Высота с втянутой мачтой	мм	1910	2010	2075	2175	2240	2410	2625	2840
h2	Высота свободного хода вил*	мм	1325	1425	1490	1590	1655	1825	2010	2010
h4	Высота с вытянутой мачтой*	мм	4595	4895	5095	5395	5595	6095	6625	7170
	Остаточная грузоподъемн. на макс.высоте	кг								
	Угол наклона мачты вперед / назад	град.	3,5 / 5	3,5 / 5	3,5 / 5	3,5 / 5	3,5 / 5	3,5 / 5	3,5 / 5	3,5 / 5

* Без отклонения мачты назад

1800 - 2500 кг / 48В

ТЕХНИЧЕСКИЕ ХАРАКТЕРИСТИКИ

Спецификация	1.1	Производитель			**MANITOU**	**MANITOU**	**MANITOU**
	1.2	Модель			**ME 418**	**ME 420**	**ME 425c**
	1.3	Источник питания			Аккумулятор	Аккумулятор	Аккумулятор
	1.4	Управление			Сидя	Сидя	Сидя
	1.5	Номинальная грузоподъемность	Q	т	1,8	2,0	2,5
	1.6	Расстояние от каретки до центра тяжести	c	мм	500	500	500
	1.8	Расстояние от каретки до центра оси переднего моста	x	мм	406	455	455
	1.9	Колесная база	y	мм	1380	1485	1485
Вес	2.1	Вес погрузчика		кг	3070	4000	4300
	2.2	Нагрузка на ось, с грузом, передняя / задняя		кг	4350 / 520	5360 / 640	6060 / 740
	2.3	Нагрузка на ось, без груза, передняя / задняя		кг	1400 / 1670	1910 / 2090	1960 / 2340
Колеса	3.1	Тип шин: усиленные (V), суперэластичные (SE), пневматические (L)			SE	SE	SE
	3.2	Размер передних колес			21 x 8-9	23 x 9-10	23 x 9-10
	3.3	Размер задних колес			5.00-8	18 x 7-8	18 x 7-8
	3.5	Количество передних колес (x = ведущие колеса) / задние колеса			2x / 2	2x / 2	2x / 2
	3.6	База передних колес (до середины колеса)-мачта<4м50/мачта>или=4м50	b10	мм	938	1058	1058
	3.7	База задних колес (до середины колеса)	b11	мм	898	960	960
Габаритные размеры	4.1	Угол наклона мачты вперед / назад (1)	α / β	град.	5 / 10	5 / 10	5 / 10
	4.2	Высота (со втянутой мачтой)	h1	мм	1975	2005	2005
	4.3	Высота свободного хода вил	h2	мм	145	140	140
	4.4	Высота подъема	h3	мм	3000	3000	3000
	4.5	Высота с вытянутой мачтой	h4	мм	3565	3735	3735
	4.7	Высота до крыши кабины	h6	мм	2130	2155	2155
	4.8	Высота сиденья	h7	мм	1045	1070	1070
	4.12	Высота до прицепнго устройства	h10	мм	275	303	303
	4.19	Общая длина	l1	мм	3248	3492	3492
	4.20	Длина до каретки	l2	мм	2098	2342	2342
	4.21	Общая ширина	b1	мм	1138	1265	1265
	4.22	Размер вил секция / ширина / длина	s / e / l	мм	35 / 100 / 1150	40 / 122 / 1150	40 / 122 / 1150
	4.23	Каретка по норме DIN 15173 A/B			FEM2A	FEM2A	FEM2A
	4.24	Ширина каретки	b3	мм	1000	1038	1038
	4.31	Дорожный просвет мачты	m1	мм	100	112	112
	4.32	Дорожный просвет по центру колесной базы	m2	мм	110	120	120
	4.33	Минимальная ширина прохода для паллет 1000 x 1200 ширина	Ast	мм	3506	3745	3745
	4.34	Минимальная ширина прохода для паллет 800 x 1200 длина	Ast	мм	3755	3993	3993
	4.35	Радиус разворота	Wa	мм	1900	2090	2090
	4.36	Внутренний радиус разворота	b13	мм	680	730	730
Производительность	5.1	Скорость движения с грузом / без груза		км/ч	13,5 / 14	14 / 14	14 / 14
	5.2	Скорость подъема с грузом / без груза		м/с	0,29 / 0,44	0,28 / 0,4	0,23 / 0,43
	5.3	Скорость опускания с грузом / без груза		м/с	0,49 / 0,48	0,42 / 0,29	0,41 / 0,22
	5.5	Номинальное тяговое усилие с грузом / без груза		N	12000 / 11000	14000 / 12500	18000 / 17000
	5.7	Преодолеваемый наклон с грузом / без груза		%	12 / 13	11 / 12	11 / 12
	5.10	Рабочий тормоз			Гидравлический	Гидравлический	Гидравлический
Двигатель	6.1	Электродвигатель, при 60 мин. рабочем цикле		кВ	8	11	11
	6.2	Мощность при подъеме		кВ	8,6	8,6	8,6
	6.3	Аккумуляторная батарея в соответствии с нормой DIN 43531/35/36 A,B,C			DIN 43531 A	DIN 43531 B	DIN 43531 B
	6.4	Напряжение аккумуляторной батареи / емкость		В / Ач	48 / 465	48 / 700	48 / 700
	6.6	Потребление энергии по VDI циклу		кВт/ч	4,6	5,0	5,8
Прочее	8.1	Контроль мощности			Электронный	Электронный	Электронный
	8.2	Гидравлическое давление для обслуживания навесного оборудования		бар	175	175	175
	8.3	Поток масла к навесному оборудованию		л/мин	35	35	35
	8.4	Допустимый уровень шума для оператора (в движении)		Дб (А)	71	71	72

1- Данные указаны для мачты дуплекс

Данные приведены для стандартной конфигурации (вилы, мачта).
Данные о производительности и габаритные размеры указаны исходя из номинального значения, допускаются погрешности.
Компания Manitou оставляет за собой право вносить изменения в технические характеристики без предварительного уведомления.

ГАБАРИТНЫЙ ЧЕРТЕЖ

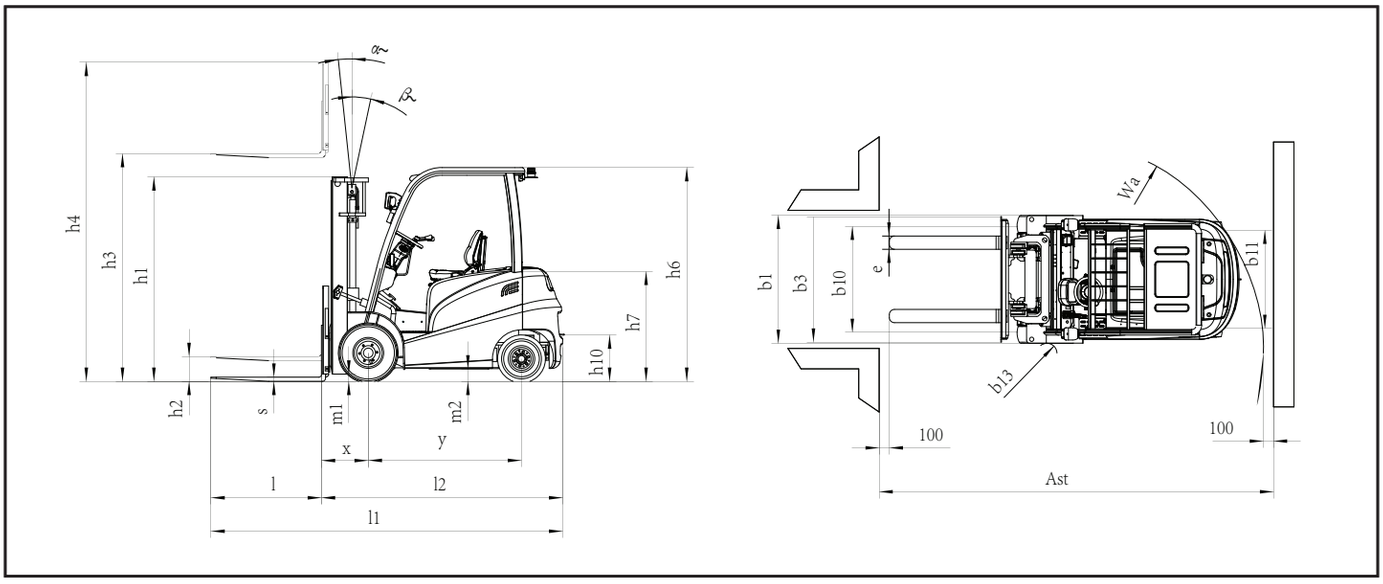

РАЗМЕРЫ МАЧТЫ И ОСТАТОЧНАЯ ГРУЗОПОДЪЕМНОСТЬ

ME 418			Двухсекционная мачта Duplex улучшенной видимости							Duplex со свобод. ходом				
			DVT27	DVT30	DVT33	DVT36	DVT40	DVT43	DVT45	DLL27	DLL30	DLL33	DLL36	DLL40
h3	Высота подъема	мм	2700	3000	3300	3600	4000	4300	4500	2700	3000	3300	3600	4000
h1	Высота с втянутой мачтой	мм	1825	1975	2125	2325	2575	2725	2825	1825	1975	2125	2275	2525
h2	Высота свободного хода вил*	мм	145	145	145	145	145	145	145	1240	1390	1540	1690	1940
h4	Высота с вытянутой мачтой*	мм	3265	3565	3865	4165	4565	4865	5065	3295	3595	3895	4195	4595
	Остаточная грузоподъемн. на макс.высоте	кг	1800	1800	1800	1800	1800	1550	1650	1800	1800	1800	1800	1800
	Угол наклона мачты вперед / назад	град.	5 / 6	5 / 10	5 / 10	5 / 10	5 / 10	5 / 6	5 / 6	5 / 6	5 / 10	5 / 10	5 / 10	5 / 10

ME 418			Triplex со свободным ходом							
			TLL40	TLL43	TLL45	TLL48	TLL50	TLL55	TLL60	TLL65
h3	Высота подъема	мм	4000	4300	4500	4800	5000	5500	6000	6500
h1	Высота с втянутой мачтой	мм	1975	2075	2085	2200	2250	2425	2650	2815
h2	Высота свободного хода вил*	мм	1250	1350	1500	1600	1665	1840	2000	2200
h4	Высота с вытянутой мачтой*	мм	4735	5035	5105	5410	5595	6095	6660	7125
	Остаточная грузоподъемн. на макс.высоте	кг	1700	1650	1650	1600	1550	1500	1300	1150
	Угол наклона мачты вперед / назад	град.	5 / 6	5 / 6	5 / 6	5 / 6	5 / 6	3 / 6	3 / 6	3 / 6

ME 420 & 425c			Двухсекционная мачта Duplex улучшенной видимости							Duplex со свобод. ходом				
			DVT27	DVT30	DVT33	DVT36	DVT40	DVT43	DVT45	DLL27	DLL30	DLL33	DLL36	DLL40
h3	Высота подъема	мм	2700	3000	3300	3600	4000	4300	4500	2700	3000	3300	3600	4000
h1	Высота с втянутой мачтой	мм	1855	2005	2170	2305	2555	2730	2830	1866	1980	2130	2280	2530
h2	Высота свободного хода вил*	мм	140	140	140	140	140	140	140	1250	1350	1500	1650	1900
h4	Высота с вытянутой мачтой*	мм	3350	3650	3980	4250	4650	4970	5150	3370	3635	3970	4270	4635
	Остаточная грузоподъемн. на макс.высоте- ME420	кг	2000	2000	2000	2000	2000	2000	2000	2000	2000	2000	2000	2000
	Остаточная грузоподъемн. на макс.высоте-ME425c	кг	2500	2500	2500	2500	2500	2500	2450	2500	2500	2500	2500	2500
	Угол наклона мачты вперед / назад	град.	5 / 6	5 / 10	5 / 10	5 / 10	5 / 10	5 / 6	5 / 6	5 / 6	5 / 10	5 / 10	5 / 10	5 / 10

ME 420 & 425c			Triplex со свободным ходом							
			TLL40	TLL43	TLL45	TLL48	TLL50	TLL55	TLL60	TLL65
h3	Высота подъема	мм	4000	4300	4500	4800	5000	5500	6000	6500
h1	Высота с втянутой мачтой	мм	1925	2025	2095	2195	2260	2425	2645	2820
h2	Высота свободного хода вил*	мм	1255	1355	1425	1525	1590	1755	1975	2150
h4	Высота с вытянутой мачтой*	мм	4680	4980	5230	5480	5680	6180	6690	7180
	Остаточная грузоподъемн. на макс.высоте- ME420	кг	2000	2000	2000	1950	1850	1800	1650	1550
	Остаточная грузоподъемн. на макс.высоте-ME425c	кг	2500	2450	2350	2250	2150	2050	1650	1350
	Угол наклона мачты вперед / назад	град.	5 / 6	5 / 6	5 / 6	5 / 6	5 / 6	3 / 6	3 / 6	3 / 6

* Без отклонения мачты назад

2500 - 3500 кг / 80В

ТЕХНИЧЕСКИЕ ХАРАКТЕРИСТИКИ

Спецификация	1.1	Производитель			**MANITOU**	**MANITOU**	**MANITOU**
	1.2	Модель			**ME 425**	**ME 430**	**ME 435**
	1.3	Источник питания			Аккумулятор	Аккумулятор	Аккумулятор
	1.4	Управление			Сидя	Сидя	Сидя
	1.5	Номинальная грузоподъемность	Q	т	2,5	3,0	3,5
	1.6	Расстояние от каретки до центра тяжести	c	мм	500	500	500
	1.8	Расстояние от каретки до центра оси переднего моста	x	мм	435	440	450
	1.9	Колесная база	y	мм	1750	1750	1750
Вес	2.1	Вес погрузчика		кг	5100	5250	5550
	2.2	Нагрузка на ось, с грузом, передняя / задняя		кг	6620 / 980	7340 / 910	8050 / 1000
	2.3	Нагрузка на ось, без груза, передняя / задняя		кг	2500 / 2600	2572 / 2578	2720 / 2830
Колеса	3.1	Тип шин: усиленные (V), суперэластичные (SE), пневматические (L)			SE	SE	SE
	3.2	Размер передних колес			23x9-10	23x9-10	23x9-10
	3.3	Размер задних колес			18x7-8	18x7-8	18x7-8
	3.5	Количество передних колес (x = ведущие колеса) / задние колеса			2x / 2	2x / 2	2x / 2
	3.6	База передних колес (до середины колеса)-мачта<4м50/мачта>или=4м50	b10	мм	1073	1073	1085
	3.7	База задних колес (до середины колеса)	b11	мм	960	960	960
Габаритные размеры	4.1	Угол наклона мачты вперед / назад (1)	α / β	град.	5 / 8	5 / 8	5 / 8
	4.2	Высота (со втянутой мачтой)	h1	мм	2235	2235	2235
	4.3	Высота свободного хода вил	h2	мм	150	150	150
	4.4	Высота подъема	h3	мм	3000	3000	3000
	4.5	Высота с вытянутой мачтой	h4	мм	4100	4100	4100
	4.7	Высота до крыши кабины	h6	мм	2240	2240	2240
	4.8	Высота сиденья	h7	мм	1190	1190	1190
	4.12	Высота до прицепнго устройства	h10	мм	625	625	625
	4.19	Общая длина	l1	мм	3640	3645	3650
	4.20	Длина до каретки	l2	мм	2490	2495	2500
	4.21	Общая ширина	b1	мм	1275	1275	1315
	4.22	Размер вил секция / ширина / длина	s / e / l	мм	40 / 122 / 1150	45 / 122 / 1150	50 / 122 / 1150
	4.23	Каретка по норме DIN 15173 A/B			FEM2A	FEM3A	FEM3A
	4.24	Ширина каретки	b3	мм	1100	1100	1100
	4.31	Дорожный просвет мачты	m1	мм	105	105	112
	4.32	Дорожный просвет по центру колесной базы	m2	мм	115	115	115
	4.33	Минимальная ширина прохода для паллет 1000 x 1200 ширина	Ast	мм	4035	4040	4050
	4.34	Минимальная ширина прохода для паллет 800 x 1200 длина	Ast	мм	4235	4240	4250
	4.35	Радиус разворота	Wa	мм	2400	2400	2400
	4.36	Внутренний радиус разворота	b13	мм	730	730	730
Производительность	5.1	Скорость движения с грузом / без груза		км/ч	19 / 20	19 / 20	19 / 20
	5.2	Скорость подъема с грузом / без груза		м/с	0,46 / 0,62	0,42 / 0,54	0,39 / 0,54
	5.3	Скорость опускания с грузом / без груза		м/с	0,47 / 0,42	0,45 / 0,42	0,47 / 0,42
	5.5	Номинальное тяговое усилие с грузом / без груза		N	17400 / 16400	17200 / 16800	16900 / 17000
	5.7	Преодолеваемый наклон с грузом / без груза		%	16 / 21	14 / 20	12 / 18
	5.10	Рабочий тормоз			в масляной ванне	в масляной ванне	в масляной ванне
Двигатель	6.1	Электродвигатель, при 60 мин. рабочем цикле		кВ	18,5	18,5	18,5
	6.2	Мощность при подъеме		кВ	25,4	25,4	25,4
	6.3	Аккумуляторная батарея в соответствии с нормой DIN 43531/35/36 A,B,C			DIN 43536 A	DIN 43536 A	DIN 43536 A
	6.4	Напряжение аккумуляторной батареи / емкость		В / Ач	80 / 700	80 / 700	80 / 700
	6.6	Потребление энергии по VDI циклу		кВт/ч	10,5	11,5	12,5
Прочее	8.1	Контроль мощности			Электронный	Электронный	Электронный
	8.2	Гидравлическое давление для обслуживания навесного оборудования		бар	210	210	210
	8.3	Поток масла к навесному оборудованию		л/мин	65	65	65
	8.4	Допустимый уровень шума для оператора (в движении)		Дб (А)	71	72	74

1- Данные указаны для мачты дуплекс

Данные приведены для стандартной конфигурации (вилы, мачта).

Данные о производительности и габаритные размеры указаны исходя из номинального значения, допускаются погрешности.

Компания Manitou оставляет за собой право вносить изменения в технические характеристики без предварительного уведомления.

ГАБАРИТНЫЙ ЧЕРТЕЖ

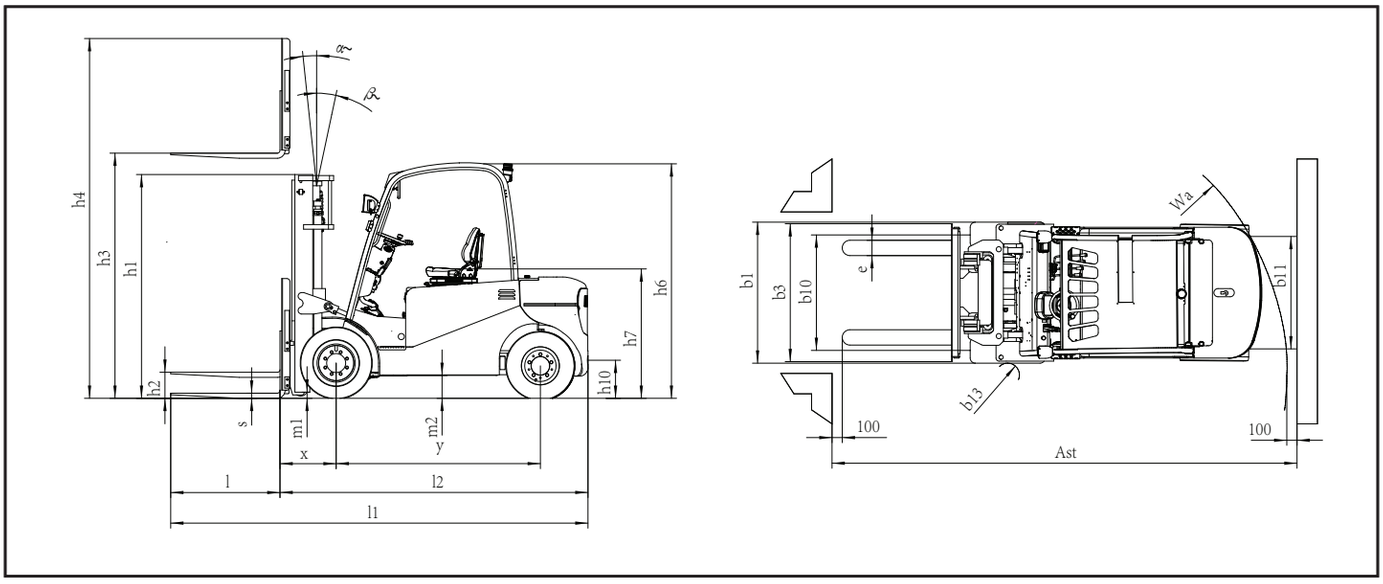

РАЗМЕРЫ МАЧТЫ И ОСТАТОЧНАЯ ГРУЗОПОДЪЕМНОСТЬ

ME 425			Двухсекционная мачта Duplex улучшенной видимости									Duplex со свобод. ходом				Triplex со свободным ходом					
			DVT30	DVT33	DVT35	DVT37	DVT40	DVT43	DVT45	DVT48	DVT50	DLL30	DLL33	DLL37	DLL40	TLL40	TLL43	TLL48	TLL50	TLL55	TLL60
h3	Высота подъема	мм	3000	3300	3500	3700	4000	4300	4500	4800	5000	3000	3300	3700	4000	4000	4300	4800	5000	5500	6000
h1	Высота с втянутой мачтой	ммmm	2085	2235	2335	2435	2685	2835	2935	3085	3185	2035	2185	2385	2585	2035	2135	2285	2385	2585	2853
h2	Высота свободного хода вил*	мм	140	140	140	140	140	140	140	140	140	1370	1520	1720	1920	1370	1470	1620	1720	1920	2170
h4	Высота с вытянутой мачтой*	мм	3643	3943	4143	4243	4643	4943	5143	5443	5643	3665	3965	4365	4665	4665	4965	5465	5665	6165	6665
	Остаточная грузоподъемн. на макс.высоте	кг																			
	Угол наклона мачты вперед / назад	град.	5 / 8	5 / 8	5 / 8	5 / 8	5 / 8	5 / 5	5 / 5	5 / 5	5 / 5	5 / 8	5 / 8	5 / 8	5 / 8	5 / 5	5 / 5	5 / 5	5 / 5	5 / 5	5 / 5

ME 430			Двухсекционная мачта Duplex улучшенной видимости									Duplex со свобод. ходом				Triplex со свободным ходом					
			DVT30	DVT33	DVT35	DVT37	DVT40	DVT43	DVT45	DVT48	DVT50	DLL30	DLL33	DLL37	DLL40	TLL40	TLL43	TLL48	TLL50	TLL55	TLL60
h3	Высота подъема	мм	3000	3300	3500	3700	4000	4300	4500	4800	5000	3000	3300	3700	4000	4000	4300	4800	5000	5500	6000
h1	Высота с втянутой мачтой	мм	2235	2385	2485	2535	2835	2985	3085	3235	3335	2135	2285	2485	2685	2035	2135	2285	2385	2585	2835
h2	Высота свободного хода вил*	мм	145	145	145	145	145	145	145	145	145	1275	1425	1625	1825	1250	1350	1500	1600	1800	2050
h4	Высота с вытянутой мачтой*	мм	3838	4138	4338	4438	4838	5138	5338	5638	5838	3860	4160	4560	4860	4785	5085	5585	5785	6285	6785
	Остаточная грузоподъемн. на макс.высоте	кг																			
	Угол наклона мачты вперед / назад	град.	5 / 8	5 / 8	5 / 8	5 / 8	5 / 8	5 / 5	5 / 5	5 / 5	5 / 5	5 / 8	5 / 8	5 / 8	5 / 8	5 / 5	5 / 5	5 / 5	5 / 5	5 / 5	5 / 5

ME 435			Двухсекционная мачта Duplex улучшенной видимости									Duplex со свобод. ходом				Triplex со свободным ходом					
			DVT30	DVT33	DVT35	DVT37	DVT40	DVT43	DVT45	DVT48	DVT50	DLL30	DLL33	DLL37	DLL40	TLL40	TLL43	TLL48	TLL50	TLL55	TLL60
h3	Высота подъема	мм	3000	3300	3500	3700	4000	4300	4500	4800	5000	3000	3300	3700	4000	4000	4300	4800	5000	5500	6000
h1	Высота с втянутой мачтой	мм	2235	2385	2485	2535	2835	2985	3085	3235	3335	2135	2285	2485	2685	2135	2235	2435	2535	2735	2985
h2	Высота свободного хода вил*	мм	150	150	150	150	150	150	150	150	150	1275	1425	1625	1825	1275	1375	1575	1675	1875	2125
h4	Высота с вытянутой мачтой*	мм	3838	4138	4338	4438	4838	5138	5338	5638	5838	3860	4160	4560	4860	4680	5160	5660	5860	6360	6860
	Остаточная грузоподъемн. на макс.высоте	кг																			
	Угол наклона мачты вперед / назад	град.	5 / 8	5 / 8	5 / 8	5 / 8	5 / 8	5 / 5	5 / 5	5 / 5	5 / 5	5 / 8	5 / 8	5 / 8	5 / 8	5 / 5	5 / 5	5 / 5	5 / 5	5 / 5	5 / 5

* Без отклонения мачты назад

4000 - 5000 кг / 80В

ТЕХНИЧЕСКИЕ ХАРАКТЕРИСТИКИ

Спецификация	1.1	Производитель			MANITOU	MANITOU	MANITOU
	1.2	Модель			ME 440	ME 445	ME 450
	1.3	Источник питания			Аккумулятор	Аккумулятор	Аккумулятор
	1.4	Управление			Сидя	Сидя	Сидя
	1.5	Номинальная грузоподъемность	Q	т	4,0	4,5	5,0
	1.6	Расстояние от каретки до центра тяжести	c	мм	500	500	500
	1.8	Расстояние от каретки до центра оси переднего моста	x	мм	550	550	550
	1.9	Колесная база	y	мм	2000	2000	2000
Вес	2.1	Вес погрузчика		кг	6600	6800	7100
	2.2	Нагрузка на ось, с грузом, передняя / задняя		кг	9440 / 1160	9950 / 1350	10635 / 1465
	2.3	Нагрузка на ось, без груза, передняя / задняя		кг	3960 / 2640	3950 / 2850	3625 / 3475
Колеса	3.1	Тип шин: усиленные (V), суперэластичные (SE), пневматические (L)			SE	SE	SE
	3.2	Размер передних колес			250/15	250/15	250/15
	3.3	Размер задних колес			7.00-12	7.00-12	7.00-12
	3.5	Количество передних колес (x = ведущие колеса) / задние колеса			2x / 2	2x / 2	2x / 2
	3.6	База передних колес (до середины колеса)-мачта<4м50/мачта>или=4м50	b10	мм	1130	1130	1130
	3.7	База задних колес (до середины колеса)	b11	мм	1100	1100	1100
Габаритные размеры	4.1	Угол наклона мачты вперед / назад (1)	α / β	град.	6 / 12	6 / 12	6 / 12
	4.2	Высота (со втянутой мачтой)	h1	мм	2185	2185	2185
	4.3	Высота свободного хода вил	h2	мм	150	150	150
	4.4	Высота подъема	h3	мм	3000	3000	3000
	4.5	Высота с вытянутой мачтой	h4	мм	4170	4170	4170
	4.7	Высота до крыши кабины	h6	мм	2300	2300	2300
	4.8	Высота сиденья	h7	мм	1235	1235	1235
	4.12	Высота до прицепнго устройства	h10	мм	460	460	460
	4.19	Общая длина	l1	мм	4165	4165	4165
	4.20	Длина до каретки	l2	мм	3015	3015	3015
	4.21	Общая ширина	b1	мм	1380	1380	1380
	4.22	Размер вил секция / ширина / длина	s / e / l	мм	50 / 122 / 1150	50 / 150 / 1150	50 / 150 / 1150
	4.23	Каретка по норме DIN 15173 A/B			FEM3A	FEM3A	FEM3A
	4.24	Ширина каретки	b3	мм	1100	1100	1100
	4.31	Дорожный просвет мачты	m1	мм	110	110	110
	4.32	Дорожный просвет по центру колесной базы	m2	мм	219	219	219
	4.33	Минимальная ширина прохода для паллет 1000 x 1200 ширина	Ast	мм	4470	4470	4470
	4.34	Минимальная ширина прохода для паллет 800 x 1200 длина	Ast	мм	4715	4715	4715
	4.35	Радиус разворота	Wa	мм	2720	2720	2720
	4.36	Внутренний радиус разворота	b13	мм	805	805	805
Производительность	5.1	Скорость движения с грузом / без груза		км/ч	13,5 / 14	13,5 / 14	13 / 13,5
	5.2	Скорость подъема с грузом / без груза		м/с	0,26 / 0,4	0,26 / 0,4	0,26 / 0,4
	5.3	Скорость опускания с грузом / без груза		м/с	0,5 / 0,3	0,5 / 0,3	0,5 / 0,3
	5.5	Номинальное тяговое усилие с грузом / без груза		N	24000 / 19500	26000 / 20000	27000 / 20500
	5.7	Преодолеваемый наклон с грузом / без груза		%	15 / 16	15 / 16	15 / 16
	5.10	Рабочий тормоз			Гидравлический	Гидравлический	Гидравлический
Двигатель	6.1	Электродвигатель, при 60 мин. рабочем цикле		кВ	16,6	16,6	16,6
	6.2	Мощность при подъеме		кВ	25,4	25,4	25,4
	6.3	Аккумуляторная батарея в соответствии с нормой DIN 43531/35/36 A,B,C			DIN 43536 A	DIN 43536 A	DIN 43536 A
	6.4	Напряжение аккумуляторной батареи / емкость		В/ Ач	80 / 700	80 / 700	80 / 700
	6.6	Потребление энергии по VDI циклу		кВт/ч	12,5	13,1	15,3
Прочее	8.1	Контроль мощности			Электронный	Электронный	Электронный
	8.2	Гидравлическое давление для обслуживания навесного оборудования		бар	210	210	210
	8.3	Поток масла к навесному оборудованию		л/мин	65	65	65
	8.4	Допустимый уровень шума для оператора (в движении)		Дб (А)	78	78	78

1- Данные указаны для мачты дуплекс

ГАБАРИТНЫЙ ЧЕРТЕЖ

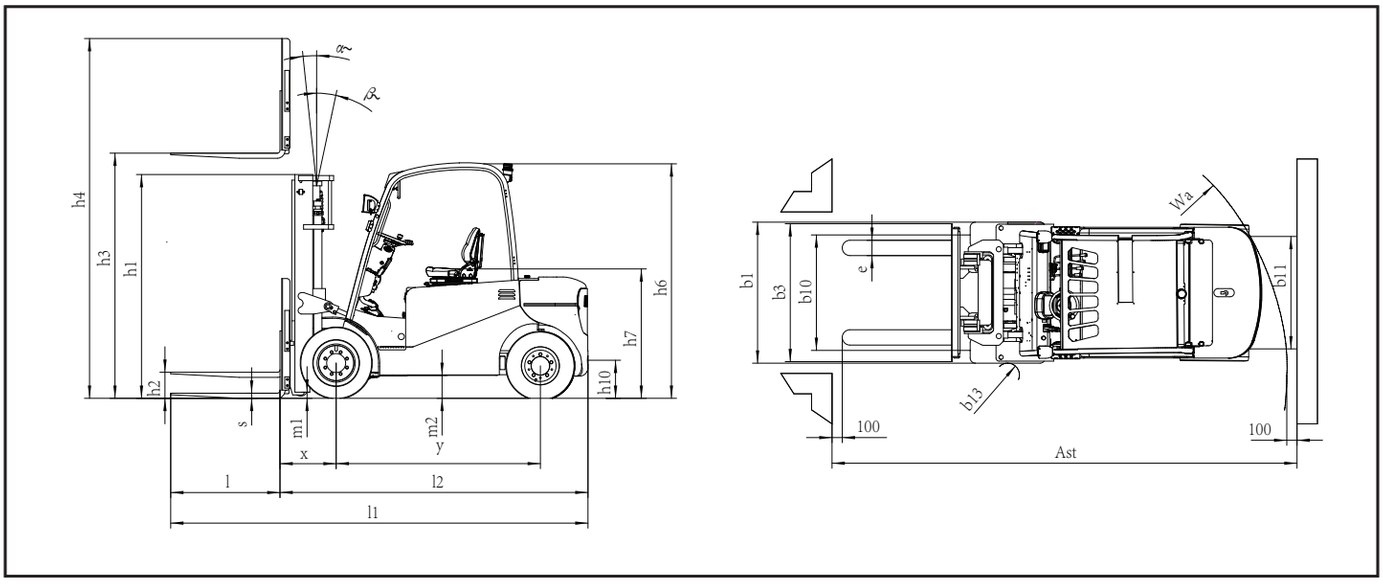

РАЗМЕРЫ МАЧТЫ И ОСТАТОЧНАЯ ГРУЗОПОДЪЕМНОСТЬ

ME 440 / 445 / 450			Двухсекционная мачта Duplex улучшенной видимости								Duplex со свобод. ходом		
			DVT30	DVT33	DVT35	DVT40	DVT43	DVT45	DVT48	DVT50	DLL30	DLL33	DLL40
h3	Высота подъема	мм	3000	3300	3500	4000	4300	4500	4800	5000	3000	3300	4000
h1	Высота с втянутой мачтой	мм	2185	2335	2435	2735	2900	3010	3175	3285	2166	2316	2666
h2	Высота свободного хода вил*	мм	150	150	150	150	150	150	150	150	1365	1515	1865
h4	Высота с вытянутой мачтой*	мм	3770	4070	4270	4770	5070	5270	5570	5770	3805	4105	4805
	Остаточная грузоподъемн. на макс.высоте	кг											
	Угол наклона мачты вперед / назад	град.	6 / 12	6 / 12	6 / 12	6 / 12	6 / 6	6 / 6	6 / 6	6 / 6	6 / 12	6 / 12	

ME 440 / 445 / 450			Triplex со свободным ходом					
			TLL40	TLL43	TLL48	TLL50	TLL55	TLL60
h3	Высота подъема	мм	4000	4300	4800	5000	5500	6000
h1	Высота с втянутой мачтой	мм	2020	2120	2280	2350	2515	2730
h2	Высота свободного хода вил*	мм	1218	1318	1478	1548	1710	1928
h4	Высота с вытянутой мачтой*	мм	4805	5105	5605	5805	6305	6805
	Остаточная грузоподъемн. на макс.высоте	кг						
	Угол наклона мачты вперед / назад	град.	6 / 12	6 / 6	6 / 6	6 / 6	3 / 6	3 / 6

* Без отклонения мачты назад

Ваш ближайший дилер MANITOU :

Представительство в СНГ: ООО "МАНИТУ ВОСТОК"

143442 Московская область, Красногорский район,
пос.Отрадное, Пятницкое шоссе 6км, стр.9, здание 8
Тел.: +7 499 643 2830 Факс: +7 499 643 2830 *151
Email: info.mvo@manitou-group.com
www.manitou.com

MANITOU
HANDLING YOUR WORLD

Головной офис

B.P. 249 - 430 рю де л'Обиньер - 44158 Ансени CEDEX - Франция
Тел: 00 33 (0)2 40 09 10 11 - Факс: 00 33 (0)2 40 09 10 97
www.manitou.com

В данном проспекте описана стандартная комплектация и различные опции для техники Manitou, которые могут отличаться в зависимости от типа конкретного оборудования, Погрузчики, описанные в проспекте, могут быть в стандартной комплектации, иметь или не иметь возможность установки дополнительных опций в зависимости от версии. Manitou оставляет за собой право изменять спецификации, описанные в данном проспекте, в любое время без предварительного уведомления. Производитель не связан обязательствами по данным спецификациям. Для получения дополнительной информации обращайтесь к Вашему дилеру Manitou. Документ не имеет договорной силы. Описание продукции может отличаться от актуального. Лист доступных опций не ограничен данными в проспекте. Логотипы и фирменные изображения компании являются собственностью Manitou. Запрещается их полное или частичное воспроизведение без разрешения компании Manitou. Все права защищены. Фотографии и диаграммы, содержащиеся в проспекте, даны исключительно для информации.
MANITOU BF SA - Компания с ограниченной ответственностью - Акционерный капитал: 39,547,824 евро - 857 802 508 RCS Нант

FT135RUS_D_0716_ME.pdf