КОЛЕСНЫЕ ПОГРУЗЧИКИ **VOLVO**

L150G, L180G, L220G

23,6–32,8 т 300-371 л.с.

СТРЕМЛЕНИЕ К СОВЕРШЕНСТВУ.

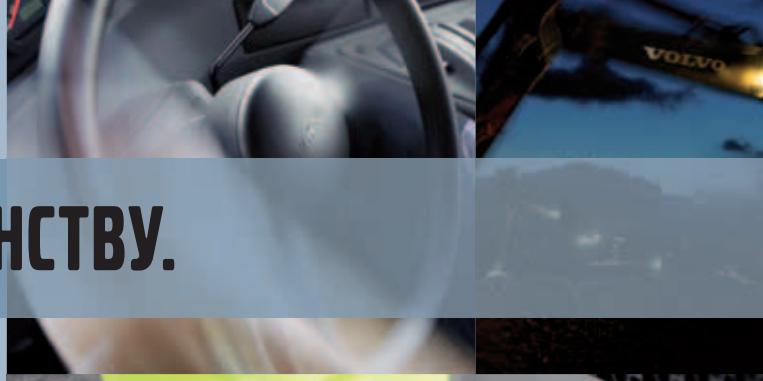

Продукция Volvo Construction Equipment не просто помогает вам в работе. Мы разрабатываем товары и услуги, которые повышают продуктивность вашей работы. Мы уверены, что сможем снизить затраты и повысить прибыль в области промышленного производства. Как подразделение Volvo Group мы стремимся внедрять инновационные решения, которые сделают вашу работу эффективнее и проще.

Помогая Вам сделать больше

Работать больше с меньшими затратами - девиз Volvo Construction Equipment. Высокой производительности всегда сопутствует низкий расход топлива, простота эксплуатации и надежность. Volvo - один из производителей, максимально снижающих затраты полного цикла эксплуатации своей продукции.

Создано для удовлетворения ваших потребностей

Создание решений для удовлетворения потребностей в различных отраслях промышленности требует больших усилий. Внедрение инноваций часто подразумевает использование высоких технологий - но это не обязательно. Некоторые из наших лучших идей просты и основаны на четком и глубоком понимании потребностей наших заказчиков.

За 175 лет можно много постичь.

В течение многих лет компания Volvo внедряла прогрессивные решения, которые были революционными в сфере строительного оборудования. Безопасность для Vovlo превыше всего. Защита операторов, их окружения, а также снижение вредного воздействия на окружающую среду - традиционные ценности, которые лежат в основе стратегии создания нашей продукции.

Мы на вашей стороне.

Благодаря усилиям команды профессионалов бренд Vovlo сохраняет лидирующие позиции. Vovlo - истинно международная компания, ее задача - быстрое и эффективное обслуживание клиентов, где бы они не находились.

Мы стремимся к совершенству.

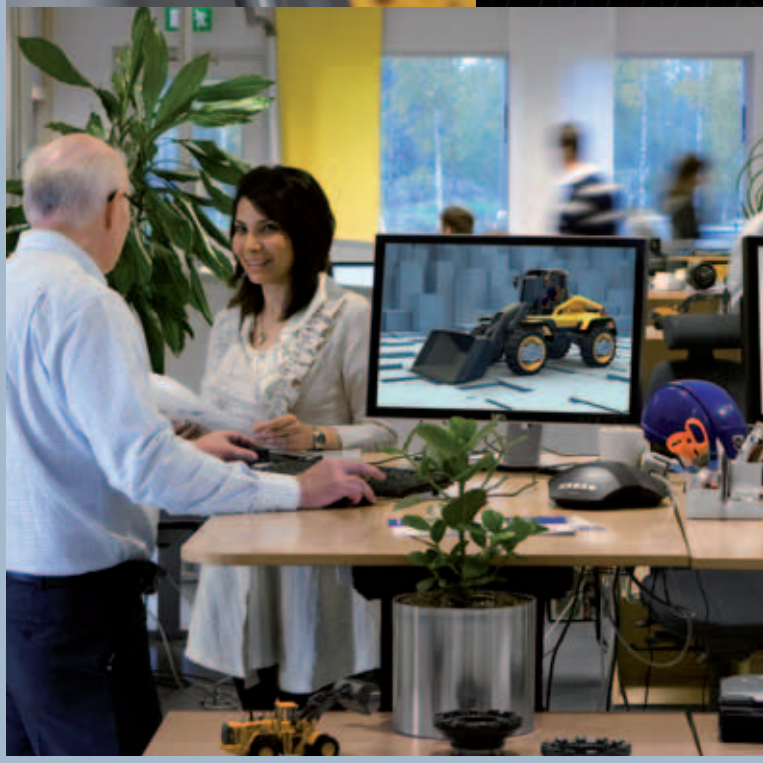

Volvo Trucks

Renault Trucks

Mack Trucks

UD Trucks

Volvo Buses

Volvo Construction Equipment

Volvo Penta

Volvo Aero

Volvo Financial Services

ОСНАЩЕННАЯ МАШИНА ДЛЯ ПОВЫШЕНИЯ ВАШЕЙ ПРИБЫЛИ.

Войдите в кабину Volvo Care Cab, чтобы понять, почему она считается эталоном в области комфорта. Эта кабина обеспечивает превосходный круговой обзор вокруг машины, а также кромок ковша. Органы управления отличаются эргономичностью расположения. Дышите свободно и работайте легко в чистой и спокойной обстановке. Кабина оснащена всеми функциями, необходимыми для продолжительной концентрации оператора на продуктивной работе.

Кабина Volvo Cab

Кабина Volvo Care Cab служит эталоном комфорта и безопасности для оператора во всей отрасли. В ней просторно, достаточно места для ног и личных вещей. Кабина Volvo Care Cab оснащена защитными конструкциями ROPS/FOPS.

Воздушный фильтр

Дышите легко в лучшей кабине отрасли. Воздухозаборник для подачи воздуха в кабину расположен высоко, что предотвращает забор воздуха, насыщенного пылью из-под колес. Легко заменяющийся предварительный фильтр улавливает крупные частицы. Затем 90% кабинного воздуха рециркулируется через основной фильтр, благодаря чему поддерживается исключительная чистота воздуха.

Превосходный обзор

Широкие окна и узкие стойки кабины позволяют контролировать работу за счет превосходного кругового обзора. Оператору хорошо видны как навесное оборудование, так и габариты машины. В результате повышается комфорт оператора и безопасность на рабочей площадке, что, в свою очередь, ведет к росту производительности.

Снижение уровня шума

Благодаря предпринятым мерам по звуко- и виброизоляции в кабине обеспечен низкий уровень шума.

Электрогидравлическое сервоуправление

Органы сервоуправления крепятся к подлокотнику сиденья оператора, следовательно, при перемещении или качании сиденья их положение остается неизменным относительно оператора. Высококачественная панель управления оснащена кнопками, которые обеспечивают оператору быструю и удобную настройку и управление такими функциями, как возврат к копанию, отключение подъёма стрелы и автовыравниватель ковша . Комфорт и безмятежная работа.

Климат-контроль: комфорт оператора

Вне зависимости от погодных условий высокопроизводительная система климат-контроля Volvo обеспечивает оператору приятный микроклимат в кабине. На выбор предлагается стандартная автоматическая система управления отопителем (АНС) или опциональная система кондиционирования (АС). Комфортабельность повышает производительность труда оператора.

ПЕРЕМЕЩЕНИЕ ГРУЗОВ ХОТЬ КАЖДЫЙ ДЕНЬ.

Volvo предоставляет в ваше распоряжение всю необходимую мощь. Но истинная сущность машин Volvo заключается в сочетании мощности с эффективностью и надежностью, и, главным образом, с производительностью. Вот почему колесные погрузчики Volvo являются идеальными помощниками в ежедневной работе.

Автоматическое переключение передач в зависимости от нагрузки

Система автоматического переключения передач (APS) обеспечивает работу машины на оптимальной передаче, выбираемой на основании таких параметров, как частота вращения коленчатого вала двигателя, скорость движения, режим «кик-даун», торможение двигателем и пр. При выборе полностью автоматического режима FAPS устраняется необходимость в ручном включении первой передачи для задействования режима «кик-даун». В результате рабочие циклы становятся более эффективными, узлы и детали машины меньше изнашиваются, меньше расходуется топлива.

Надежный рычажный механизм TP

Запатентованный компанией Volvo рычажный механизм Torque Parallel обеспечивает высокое усилие отрыва во всем рабочем диапазоне, включая самую высокую точку подъема. Оптимальное решение для перевалки леса. Кроме того, этот механизм обеспечивает параллельное перемещение груза. В стандартную комплектацию входят пальцы и втулки с двойным уплотнением, которые призваны выдержать самые суровые условия работы самых требовательных заказчиков.

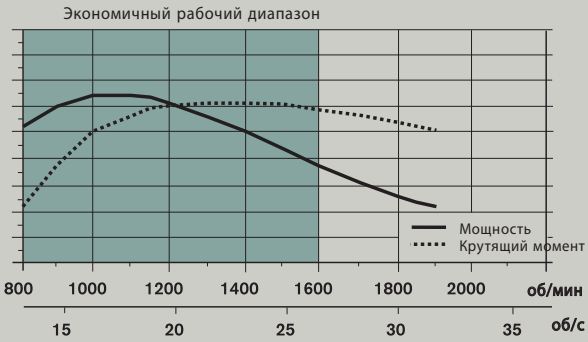

Двигатель

На машину устанавливается новый дизельный 6-цилиндровый двигатель Volvo объемом 13 литров. Он оснащается турбокомпрессором и насос-форсунками высокого давления и отличается высокой мощностью, низким расходом топлива и высоким крутящим моментом при низкой частоте вращения коленчатого вала.

Гидросистема с регулировкой по нагрузке

В конструкцию гидросистемы входят аксиально-поршневые насосы переменной производительности, обеспечивающие точный контроль над грузом и навесным оборудованием. Большое усилие отрыва. Функции ускоренного подъема стрелы и наклона ковша для сокращения времени рабочего цикла. Мощные насосы отличаются надежностью, превосходными характеристиками/производительностью и экономичностью.

ПРОДУМАННАЯ МОЩЬ.

Работа оценивается только по результату. Имеено поэтому погрузчики Volvo L150G, L180G и L220G созданы, чтобы помочь вам сделать как можно больший объем работы. Усиленная конструкция этих погрузчиков сочетается с такими качествами, как эффективность, быстродействие и укороченные рабочие циклы. Они призваны отвечать всем основным требованиям и превосходить их при эксплуатации в самых жестких условиях - изо дня в день, из года в год.

Блокировка силовой передачи

Для предотвращения потери мощности в гидротрансформаторе ротор насоса и ротор турбины жестко соединяются муфтой прямого включения. В результате улучшается отклик на действия оператора, повышается тяговое усилие и топливная экономичность. Кроме того, улучшаются характеристики машины при подъеме по уклону, а также уменьшается время рабочего цикла при погрузке и транспортировке.

Усиленные мосты

На эти машины устанавливаются усиленные мосты Volvo с дисковыми тормозами с масляным охлаждением. Корпуса мостов воспринимают всю массу машины/груза, благодаря чему приводным валам остается только передавать крутящий момент на планетарные колесные редукторы. Таким образом снижается нагрузка на оси, что продлевает срок их эксплуатации.

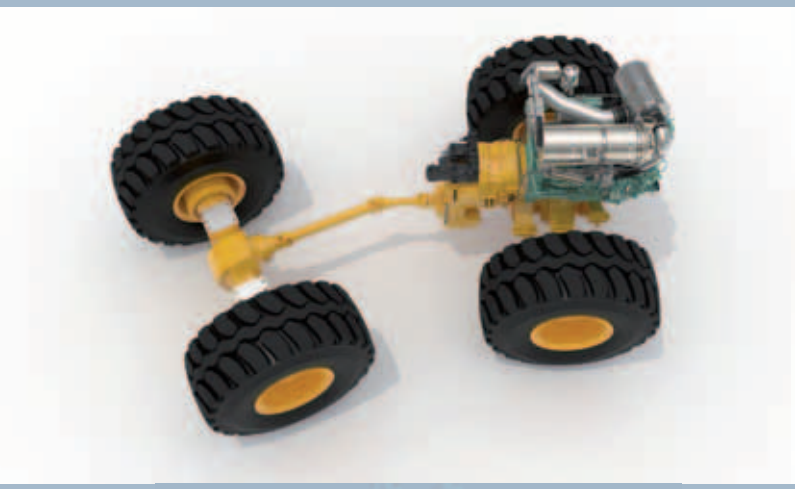

Функция Reverse By Brake/система OptiShift

Запатентованная компанией Volvo функция Reverse By Brake (RBB) задействует рабочую тормозную систему, а не гидротрансформатор при смене направления движения. Меньшая нагрузка на гидротрансформатор и коробку передач. Улучшенная топливная экономичность и комфорт при замедлении. Оптимальное решение для коротких рабочих циклов и загрузки грузовиков. Система OptiShift включает в себя гидротрансформатор с функциями Lock-Up и Reverse By Brake. В результате сокращается длительность цикла погрузки, улучшаются характеристики при подъеме по уклону, топливная экономичность и комфорт, в том числе при замедлении.

Специально разработанная силовая передача Volvo

Компания предлагает заказчикам оптимизированную силовую передачу Volvo. Все агрегаты силовой передачи - двигатель, трансмиссия и мосты - оптимально сочетаются с гидравлической системой и рулевым управлением. Результатами этой согласованной работы являются сниженный расход топлива и приемистость двигателя даже при низкой частоте вращения коленчатого вала.

БОЛЬШЕ ВРЕМЕНИ ДЛЯ РАБОТЫ.

Турбокомпрессор

Новый турбокомпрессор Volvo отличается охлаждаемым корпусом подшипника, контур охлаждения которого соединен с системой охлаждения двигателя. Снижение температуры служит действенным способом обеспечения высокого качества смазки, продления срока эксплуатации турбокомпрессора и уменьшения времени простоя.

Contronics

Volvo Contronics представляет собой компьютеризированную систему контроля электронных систем машины. Она постоянно отслеживает состояние, параметры работы и характеристики машины в режиме реального времени. Предоставляет результаты диагностики и информацию, необходимые для оптимальной эксплуатации. Быстрые и удобные проверки на уровне электронных систем. Более длительное время работы в течение дня.

Опорные кронштейны мостов

Литые опорные кронштейны мостов не требуют технического обслуживания. Задний мост крепится к раме через опорный кронштейн. Он включает в себя два роликовых подшипника, не требующих смазки. Конструкция передней опоры моста представляет собой втулочно-пальцевое соединение, работающее в масляной ванне. Такое конструктивное решение минимизирует нагрузку на мост, а также уменьшает высоту центра тяжести.

Выключатель массы

Выключатель массы расположен в безопасном и удобном месте непосредственно под дверью оператора. Аккумуляторная батарея, в свою очередь, находится с правой стороны кабины у лестницы. Быстрое и удобное отключение электропитания. Экономит время и деньги, обеспечивает безопасность при необходимости технического обслуживания, предотвращает разрядку аккумуляторной батареи во время долгого простоя.

Чем быстрее начинать ежедневную работу, тем больше можно успеть сделать и больше заработать. Именно поэтому колесные погрузчики Volvo отличаются быстрым и удобным доступом к обслуживаемым узлам, передовой системой контроля и повышенным уровнем безопасности. Высокая надежность обеспечивается большим количеством узлов и деталей, не требующих обслуживания.

Конструкция капота двигателя

Капот двигателя новой конструкции откидывается назад с помощью электропривода. Легкое открывание на большой угол и закрывание. Удобный доступ для быстрого и простого обслуживания или чистки. Улучшенная вентиляция моторного отсека.

ИНТЕЛЛЕКТУАЛЬНЫЙ ПОДХОД К ПОГРУЗКЕ.

Кабина Care Cab
Проверенная конструкция кабины с каркасом ROPS/FOPS, продуманно расположенными органами управления и превосходным обзором для оператора.

Contronics
Компьютеризированная система диагностики и контроля в режиме реального времени.

Капот двигателя
Новая конструкция с электроприводом для удобного доступа в моторный отсек и его вентиляции.

Гидросистема с регулировкой по нагрузке
Аксиально-поршневые насосы переменной производительности для контроля над грузом и обеспечения высокого усилия отрыва.

Экологичность
Низкий расход топлива.

Мощь Volvo
13-литровый 6-цилиндровый двигатель жидкостного охлаждения, оснащенный турбокомпрессором и отличающийся низким расходом топлива. Непревзойденная мощность и высокий крутящий момент при низкой частоте вращения коленчатого вала.

Органы сервоуправления

Крепятся к подлокотнику сиденья оператора для удобства управления.

Система CareTrack*

CareTrack - телематическая система Volvo. Она входит в стандартную комплектацию этих машин и призвана предоставлять информацию для повышения производительности и эффективности.

Эко-педаль

Механическое противодействующее давление на педали акселератора способствует экономичному управлению машиной.

Рычажный механизм TP

Превосходная геометрия механизма рычагов, обеспечивающая мощное усилие отрыва и параллельное перемещение груза.

OptiShift

Система OptiShift включает в себя гидротрансформатор с функциями Lock-Up и Reverse By Brake. Для снижения расхода топлива при большинстве условий эксплуатации.

Усиленные мосты

Равномерно распределяют массу машины и груза, обеспечивая оптимальный крутящий момент, снижая нагрузки и продлевая срок эксплуатации.

* Для рынков, на которых представлена система CareTrack

ТРУДОЛЮБИВАЯ, НО ЭКОЛОГИЧНАЯ МАШИНА.

«Зеленая» машина

Экологичный двигатель Volvo отличается низким уровнем шума, что повышает уровень комфорта в кабине и вокруг нее. Электронная система впрыска топлива повышает мощность, и, в то же время, способствует снижению расхода топлива.

Чистота окружающей среды заботит каждого человека. Именно это является основной ценностью Volvo, заложенной во все наши машины. Такой подход позволяет вам усердно работать, но без вредного воздействия на окружающую среду. Низкая токсичность отработавших газов, низкий уровень шума и низкий расход топлива. Это Volvo.

Эко-педаль акселератора

На педаль акселератора действует определенное противодействующее механическое усилие, вынуждающее оператора более легко нажимать на педаль. Такая эко-педаль исключает ненужный расход топлива. Улучшает топливную экономичность.

Повторная переработка более 95% машины

Основными ценностями Volvo являются качество, безопасность и защита окружающей среды. В настоящее время наши колесные погрузчики могут быть практически полностью переработаны. Такие агрегаты, как двигатель, трансмиссия и гидросистема, перебираются и повторно используются в нашей системе обмена.

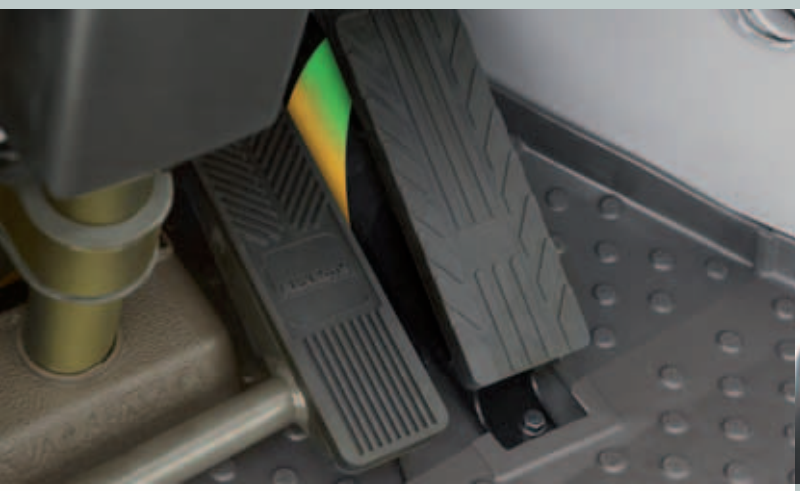

Мощная, надежная и экологичная машина

Создав новое поколение дизельных двигателей с турбокомпрессором, компания Volvo сделала огромный шаг вперед для поддержания высокой топливной экономичности. Машина Volvo может развивать высокий крутящий момент, работая при этом очень эффективно при низкой частоте вращения коленчатого вала, что снижает потребление мировых природных ресурсов.

Качество. Безопасность. Экологичность. Volvo.

ПОДСОЕДИНЯЙТЕ И НАЧИНАЙТЕ РАБОТАТЬ.

Качество всего оригинального навесного оборудования Volvo соответствует качеству всей машины. Это оборудование разрабатывается в качестве составной части определенного колесного погрузчика. Его функции и характеристики в полной мере соответствуют таким параметрам машины, как, геометрия подъемного механизма, тяговое усилие на колесе и усилие подъема. Именно поэтому машина и навесное оборудование работают в полном соответствии друг с другом, образуя надежное единое целое для безопасного и эффективного выполнения работы.

Ковши для перегрузки повышают топливную экономичность:

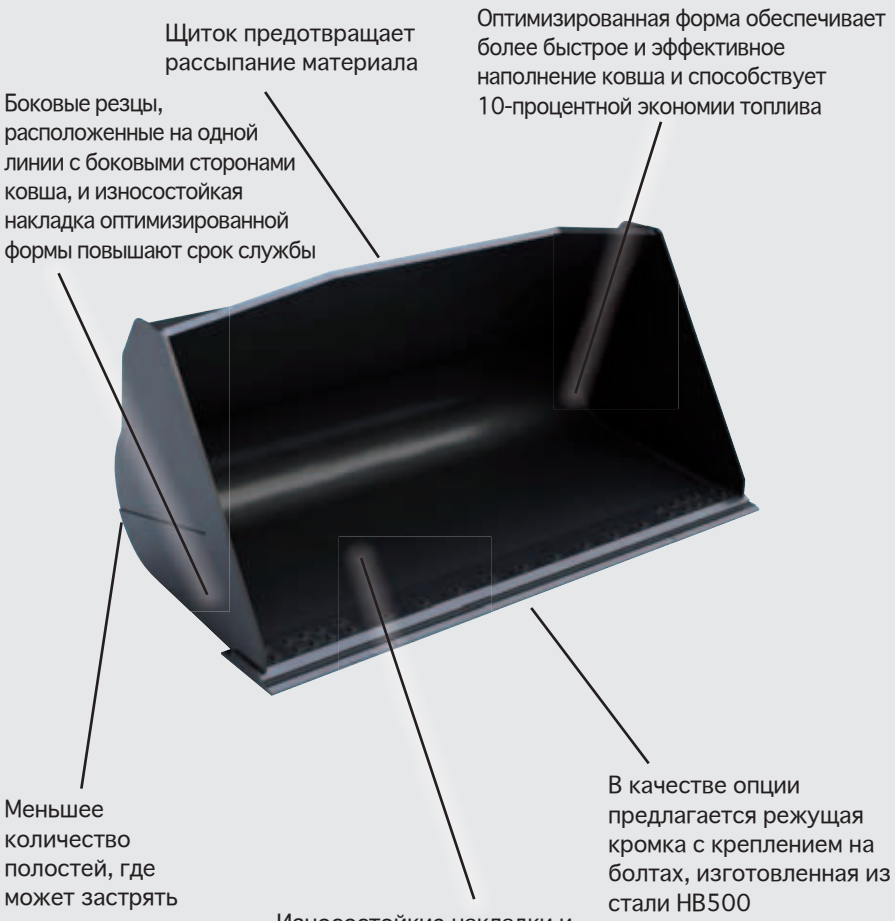

Система зубьев Volvo

Запатентованный вертикальный замок Volvo облегчает и ускоряет снятие и установку зубьев. Для ковшей Volvo предлагаются разнообразные режущие кромки и сегменты, изготовленные из высокопрочной стали HB500, что защищает ковш от износа.

VOLVO

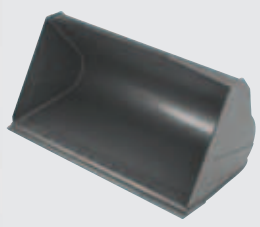

ОТЛИЧНАЯ ПРОИЗВОДИТЕЛЬНОТЬ ТРЕБУЕТ ПОДДЕРЖКИ.

День приобретения нового колесного погрузчика Volvo - это момент начала ваших деловых отношений с компанией Volvo.

От технического обслуживания и ремонта до телематической системы CareTrack – компания Volvo предлагает комплекс всестороннего и качественного послепродажного обслуживания, непрерывно создавая экономический эффект для вашего бизнеса.

Компания Volvo разрабатывает и создает Ваши машины, поэтому никто, кроме нас не знает, как поддерживать их в наилучшем рабочем состоянии. Наши опытные технические специалисты - лучшие эксперты в вопросах, связанных с Вашей машиной.

Наши техники применяют лучшие в отрасли диагностические инструменты и методики, а также используют исключительно оригинальные запчасти Volvo, что гарантирует высочайший уровень качества и обслуживания. Свяжитесь с Вашим дилером Volvo относительно предоставления вам плана технического обслуживания, который соответствовал бы вашим требованиям и помог бы вам в работе.

Машины, сконструированные по последнему слову техники, требуют обслуживания на должном уровне. У вашего дилера Volvo вы найдете каталог услуг, которые помогут извлечь максимальную выгоду от эксплуатации машины, а также повысить ее техническую готовность, производительность и остаточную стоимость. Дилер Volvo располагает несколькими комплексными предложениями по технической поддержке, включающими:

Планы обслуживания, от рутинной проверки на предмет износа до выгодных соглашений о техническом обслуживании и ремонте.

Анализ и диагностика помогут вам разобраться с принципами работы машины и возможностями высококачественного технического обслуживания, а также понять, как улучшить вашу работу.

Обучающие эко-курсы для операторов, на которых они изучат методы безопасной, эффективной и экономичной эксплуатации машины.

Система CareTrack*

В стандартное оснащение всех колесных погрузчиков Volvo входит телематическая система CareTrack. Она предоставляет информацию, которую можно использовать для лучшего планирования и эффективной работы, включая отчеты о расходе топлива и местоположении машины, а также напоминания о необходимости проведения техобслуживания. Экономит топливо. Снижает расходы. Повышает рентабельность. Вот что такое CareTrack.

* Для рынков, на которых представлена система CareTrack

ТЕХНИЧЕСКИЕ ХАРАКТЕРИСТИКИ VOLVO L150G, L180G, L220G.

Двигатель

6-цилиндровый 13-литровый дизельный двигатель с прямым турбонаддувом и 4-мя клапанами на цилиндр, верхним распределительным валом и форсунками с электронным управлением. В двигателе установлены "мокрые" заменяемые гильзы цилиндров, заменяемые направляющие и седла клапанов. Управление дроссельной заслонкой осуществляется электронно от педали или опциональной ручки акселератора. **Очистка воздуха :** трёхступенчатая (циклонный фильтр предварительный фильтр - фильтр грубой очистки - фильтр тонкой очистки) **Система охлаждения :** гидростатическая (вентилятор с электронным управлением и воздушный промежуточный охладитель воздуха).

L150G		
Двигатель		D13F-C
Макс. мощность при	об/с (об/мин)	21,7 (1300)
Полная по стандарту SAE J1995	кВт / л.с.	220 / 300
Полезная по стандартам ISO 9249, SAE J1349	кВт / л.с.	220 / 300
Макс. крутящий момент при	об/с (об/мин)	17,5 (1050)
по стандарту SAE J1995	Нм	1871
по стандартам ISO 9249, SAE J1349	Нм	1869
Экономичный рабочий диапазон	об/мин	800–1600
Рабочий объем	л	12,8

L180G		
Двигатель		D13F-C
Макс. мощность при	об/с (об/мин)	21,7-23,3 (1300–1400)
Полная по стандарту SAE J1995	кВт / л.с.	246 / 334
Полезная по стандартам ISO 9249, SAE J1349	кВт / л.с.	245 / 333
Макс. крутящий момент при	об/с (об/мин)	16,7 (1000)
по стандарту SAE J1995	Нм	2030
по стандартам ISO 9249, SAE J1349	Нм	2024
Экономичный рабочий диапазон	об/мин	800–1600
Рабочий объем	л	12,8

L220G		
Двигатель		D13F-C
Макс. мощность при	об/с (об/мин)	21,7-23,3 (1300-1400)
Полная по стандарту SAE J1995	кВт / л.с.	274 / 373
Полезная по стандартам ISO 9249, SAE J1349	кВт / л.с.	273 / 371
Макс. крутящий момент при	об/с (об/мин)	18,3 (1100)
по стандарту SAE J1995	Нм	2231
по стандартам ISO 9249, SAE J1349	Нм	2220
Экономичный рабочий диапазон	об/мин	800–1600
Рабочий объем	л	12,81

L150G

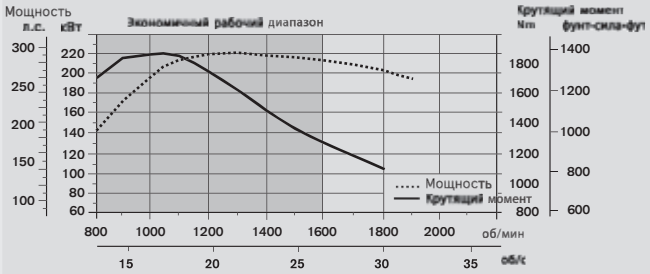

L180G

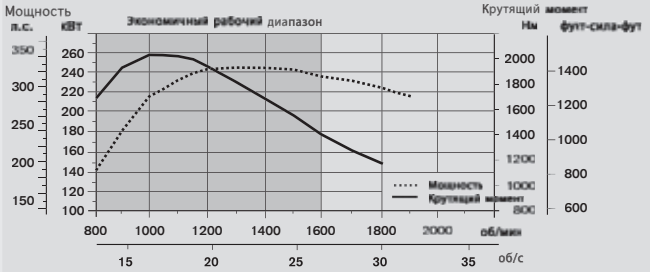

L220G

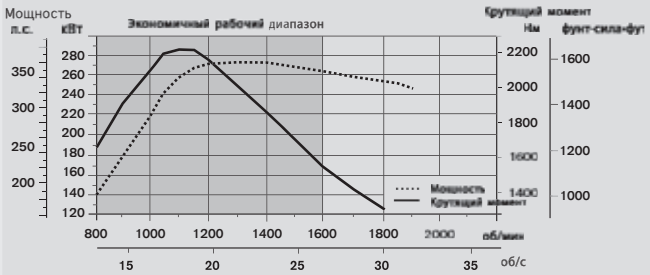

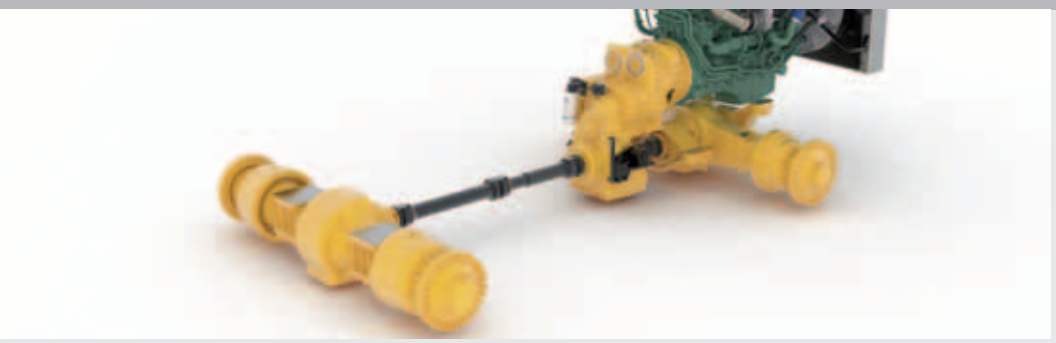

Трансмиссия

Гидротрансформатор: одноступенчатый. Коробка передач: многовальная с одним рычагом управления. Быстрое и плавное переключение передач благодаря клапану широтно-импульсной модуляции. Гидротрансформатор с блокировкой. **Коробка передач**: Volvo Automatic Power Shift (APS) с полностью автоматическим режимом переключения передач (1-4) и переключателем для 4-х режимов переключения включая автоматический режим AUTO. **Мосты**: мост Volvo с разгруженными приводными валами, планетарными колесными редукторами и картером, изготовленным из чугуна с шаровидным графитом. Неподвижный передний и качающийся задний мосты. Полная блокировка дифференциала переднего моста. **Опция**: задний мост с дифференциалом повышенного трения.

L150G

Коробка передач			Volvo HTL 221
Мультипликация			1,856:1
Максимальная скорость, движение вперед/назад	1-я передача	км/ч	6,5
	2-я передача	км/ч	12,5
	3-я передача	км/ч	26,0
	4-я передача*	км/ч	38,0
С шинами			26.5 R25 L3
Передний мост/задний мост			Volvo/AWB 40B/40C/40B (с дифференциалом повышенного трения)
Угол качания заднего моста ±		°	15
Дорожный просвет при отклонении на 15°		мм	610

L180G

Коробка передач			Volvo HTL 221
Мультипликация			1,856:1
Максимальная скорость, движение вперед/назад	1-я передача	км/ч	6,5
	2-я передача	км/ч	12,5
	3-я передача	км/ч	26,0
	4-я передача*	км/ч	38,0
С шинами			26.5 R25 L3
Передний мост/задний мост			Volvo/AWB 40B/40C/40B (с дифференциалом повышенного трения)
Угол качания заднего моста ±		°	15
Дорожный просвет при отклонении на 15°		мм	610

L220G

Коробка передач			Volvo HTL 306
Мультипликация			2,094:1
Максимальная скорость, движение вперед/назад	1-я передача	км/ч	7,0
	2-я передача	км/ч	12,5
	3-я передача	км/ч	25
	4-я передача*	км/ч	38,0
С шинами			29.5 R25 L4
Передний мост/задний мост			Volvo/AWB 40B/40C/40B (с дифференциалом повышенного трения)
Угол качания заднего моста ±		°	15
Дорожный просвет при отклонении на 15°		мм	600

*) ограничено ЭБУ

Электрическая система

Центральная контрольная система: система Contronic с центральной контрольной лампой и зуммером, срабатывающими в следующих случаях: - Серьезная неисправность двигателя - Низкое давление в системе рулевого управления - Повышенная частота вращения коленчатого вала двигателя - Обрыв связи (неисправность компьютера). При включенной передаче центральная контрольная лампа и зуммер срабатывают в следующих случаях: - Низкое давление моторного масла - Высокая температура моторного масла - Высокая температура поступающего в двигатель воздуха - Низкий уровень охлаждающей жидкости - Высокая температура охлаждающей жидкости - Высокое давление в картере - Низкое давление масла в коробке передач - Высокая температура масла в коробке передач - Низкое давление в тормозной системе - Включенный стояночный тормоз - Неисправность системы зарядки гидроаккумуляторов тормозной системы - Низкий уровень жидкости в гидросистеме - Высокая температура жидкости в гидросистеме - Повышенная частота вращения для включенной передачи - Высокая температура охлаждающего масла тормозных механизмов переднего и заднего мостов.

L150G, L180G, L220G

Напряжение	В	24
Аккумуляторные батареи	В	2 x 12
Ёмкость аккумуляторной батареи	Ач	2 x 170
Ток холодной прокрутки, прим.	А	1000
Аккумуляторные батареи	подключены к положительному выводу	
Мощность генератора переменного тока	Вт/А	2280/80
Мощность электродвигателя стартера	кВт	7,0

Тормозная система

Рабочая тормозная система: двухконтурная тормозная система Volvo с азотными гидроаккумуляторами. Закрытые дисковые тормоза внешней установки с масляным охлаждением и полностью гидравлическим приводом. Посредством системы Contronic можно задействовать автоматический режим отключения трансмиссии. **Стояночный тормоз:** закрытый многодисковый тормоз, встроенный в трансмиссию. Механическое включение и электрогидравлическое отключение с помощью выключателя на панели приборов. **Резервная тормозная система**: двухконтурная с подзаряжаемыми гидроаккумуляторами. Стояночный тормоз или любой из контуров обеспечивают соответствие требованиям безопасности. **Стандарты**: тормозная система соответствует требованиям стандарта ISO 3450.

L150G

Число тормозных дисков на колесо, переднее/заднее			передний 1
Гидроаккумуляторы	л	2x1,0	3x0,5

L180G

Число тормозных дисков на колесо, переднее/заднее			передний 1
Гидроаккумуляторы	л	2x1,0	1x0,5

L220G

Число тормозных дисков на колесо, переднее/заднее			передний 2
Гидроаккумуляторы	л	2x1,0	1x0,5

ПОДРОБНЫЕ СВЕДЕНИЯ О VOLVO L150G, L180G, L220G

Кабина

Приборы: Вся важнейшая информация выводится на приборы в центре поля зрения оператора. Дисплей системы контроля Contronic.
Отопитель/оттаиватель стекол: отопитель оснащен фильтром заборного воздуха, вентилятором с автоматическим режимом работы и 11-ю ступенями скорости вращения. Дефлекторы для обдува всех стекол. **Сиденье оператора**: сиденье с подвеской с регулируемой жесткостью и вытяжным ремнем безопасности крепится к задней стенке кабины и полу с помощью кронштейна. Усилия, передаваемые на ремень, поглащаются направляющими сиденья. **Стандарты**: Кабина отвечает требованиям стандартов ROPS (ISO 3471), FOPS (ISO 3449), ISO 6055 (Защита оператора сверху – Индустриальные машины) и SAE J386 (Система пассивной безопасности оператора).

		L150G
Аварийный выход	Разбить окно аварийным молотком	
Уровень шума в кабине по стандартам ISO 6396/SAE J2105		
LpA	дБ(А)	69
Уровень шума снаружи кабины по стандартам ISO 6395/SAE J2104		
LwA	дБ(А)	108
Вентиляция	м³/мин	9
Теплоотдача	кВт	16
Система кондиционирования воздуха (заказывается дополнительно)	кВт	7,5

		L180G
Аварийный выход	Разбить окно аварийным молотком	
Уровень шума в кабине по стандартам ISO 6396/SAE J2105		
LpA	дБ(А)	70
Уровень шума снаружи кабины по стандартам ISO 6395/SAE J2104		
LwA	дБ(А)	108
Вентиляция	м³/мин	9
Теплоотдача	кВт	16
Система кондиционирования воздуха (заказывается дополнительно)	кВт	7,5

		L220G
Аварийный выход	Разбить окно аварийным молотком	
Уровень шума в кабине по стандартам ISO 6396/SAE J2105		
LpA	дБ(А)	70
Уровень шума снаружи кабины по стандартам ISO 6395/SAE J2104		
LwA	дБ(А)	109
Вентиляция	м³/мин	9
Теплоотдача	кВт	16
Система кондиционирования воздуха (заказывается дополнительно)	кВт	7,5

Подъемный механизм

Подъемный механизм Torque Parallel (TP) обеспечивает мощное усилие отрыва и параллельное перемещение во всем рабочем диапазоне.

		L150G
Цилиндры подъема		2
Внутренний диаметр цилиндра	мм	160
Диаметр штока поршня	мм	90
Ход	мм	784
Цилиндр наклона		1
Внутренний диаметр цилиндра	мм	220
Диаметр штока поршня	мм	110
Ход	мм	452

		L180G
Цилиндры подъема		2
Внутренний диаметр цилиндра	мм	180
Диаметр штока поршня	мм	90
Ход	мм	788
Цилиндр наклона		1
Внутренний диаметр цилиндра	мм	240
Диаметр штока поршня	мм	120
Ход	мм	480

		L220G
Цилиндры подъема		2
Внутренний диаметр цилиндра	мм	190
Диаметр штока поршня	мм	90
Ход	мм	768
Цилиндр наклона		1
Внутренний диаметр цилиндра	мм	250
Диаметр штока поршня	мм	120
Ход	мм	455

Гидравлическая система

Гидросистема: два аксиально-поршневых насоса переменной производительности с регулировкой по нагрузке. Приоритет привода рулевого управления.
Гидрораспределители: 2-золотниковый клапан двойного действия. Управление основным гидрораспределителем осуществляется с помощью пилотного давления и электро-сервопривода (L150G), т.е. 2-золотникового вспомогательного клапана (L180G/L220G).
Функция подъема: клапан имеет 3 режима: подъем, удержание и опускание. Функция ограничения подъёма стрелы обеспечивается электромагнитным клапаном с индуктивным датчиком. Она включается и отключается, а также устанавливается на любое положение стрелы между положениями максимального вылета и подъема.
Функция наклона: клапан имеет 3 режима: назад, удержание и вперед. Функция автовыравнивания ковша обеспечивается электромагнитным клапаном с индуктивным датчиком. Она устанавливается на любой угол наклона ковша.
Гидроцилиндры: двойного действия для всех функций.
Фильтр: полнопоточная фильтрация посредством фильтрующего элемента с ячейкой 10 микрон (абсолютная).

		L150G	L180G	L220G
Рабочее давление макс., насос 1	МПа	29,0	29,0	29,0
Расход	л/мин	180	217	253
при	МПа	10	10	10
обороты двигателя	об/с (об/мин)	32(1900)	32(1900)	32(1900)
Рабочее давление макс., насос 2	МПа	31,0	31,0	31,0
Расход	л/мин	202	202	202
при	МПа	10	10	10
обороты двигателя	об/с (об/мин)	32(1900)	32(1900)	32(1900)
Рабочее давление макс., насос 3	МПа	25,0	25,0	25,0
Расход	л/мин	77	77	77
при	МПа	10	10	10
обороты двигателя	об/с (об/мин)	32(1900)	32(1900)	32(1900)
Вспомогательная система, рабочее давление	МПа	3,5	3,5	3,5
Продолжите-льность цикла				
Наклон*	с	2,0	1,8	1,6
Опускание пустого ковша	с	3,7	3,3	3,2
Общее время цикла	с	11,6	11,5	10,6

Система рулевого управления

Система рулевого управления: гидростатический привод с регулировкой по нагрузке.
Питание системы: приоритетное от аксиально-поршневого насоса переменной производительности с регулировкой по нагрузке.
Гидроцилиндры привода: два гидроцилиндра двойного действия.

		L150G	L180G	L220G
Цилиндры рулевого управления		2	2	2
Внутренний диаметр цилиндра	мм	100	100	100
Диаметр штока	мм	60	60	60
Ход	мм	390	525	525
Рабочее давление	МПа	21	21	21
Максимальный расход	л/мин	188	188	191
Макс. угол артикуляции	± °	37	37	37

Обслуживание

Удобство обслуживания: большой, легко открываемый капот, закрывающий весь моторный отсек, с электроприводом. Фильтрация рабочих жидкостей и воздуха способствует увеличению интервалов техобслуживания. Возможность контроля, записи и анализа параметров работы систем для облегчения поиска неисправностей.

		L150G	L180G	L220G
Топливный бак	л	335	335	335
Охлаждающая жидкость двигателя	л	46	46	46
Бак для гидравлического масла	л	156	156	226
Трансмиссионное масло	л	48	48	48
Моторное масло	л	50	50	50
Масло моста, переднего/заднего	л	45/55	45/55	77/71

ТЕХНИЧЕСКИЕ ХАРАКТЕРИСТИКИ.

Шины моделей L150G, L180G: 26.5 R25 L3. Шины модели L220G: 29.5 R25 L4

		Стандартная стрела			Удлинённая стрела		
		L150G	**L180G**	**L220G**	**L150G**	**L180G**	**L220G**
B	мм	7070	7190	7480	7570	7620	7800
C	мм	3550	3550	3700	3550	3550	3700
D	мм	470	480	540	460	480	540
F	мм	3570	3580	3740	3560	3580	3740
G	мм	2134	2134	2131	2134	2133	2133
J	мм	3910	4050	4240	4480	4540	4600
K	мм	4320	4470	4670	4890	4960	5030
O	°	58	57	56	59	55	56
P_{max}	°	50	49	48	49	49	48
R	°	45	45	43	48	49	44
R_1*	°	48	48	47	53	53	49
S	°	66	71	65	61	63	63
T	мм	106	140	111	161	223	117
U	мм	510	550	590	630	650	670
X	мм	2280	2280	2400	2280	2280	2400
Y	мм	2960	2960	3170	2960	2960	3170
Z	мм	3490	3810	4060	3950	4170	4390
a_2	мм	6780	6780	7110	6780	6780	7110
a_3	мм	3830	3830	3940	3830	3830	3940
a_4	±°	37	37	37	37	37	37

* Транспортное положение по стандарту SAE

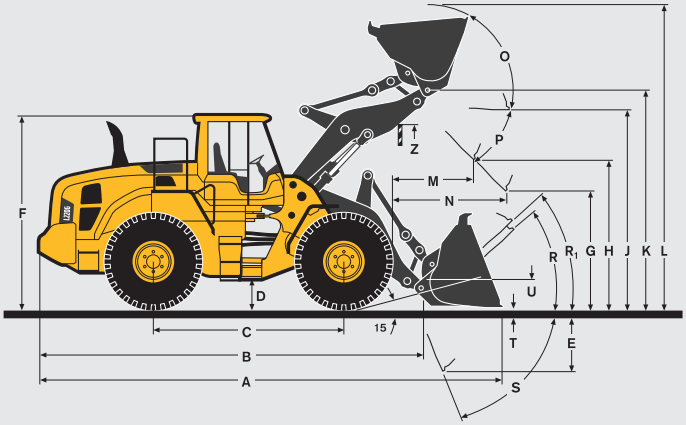

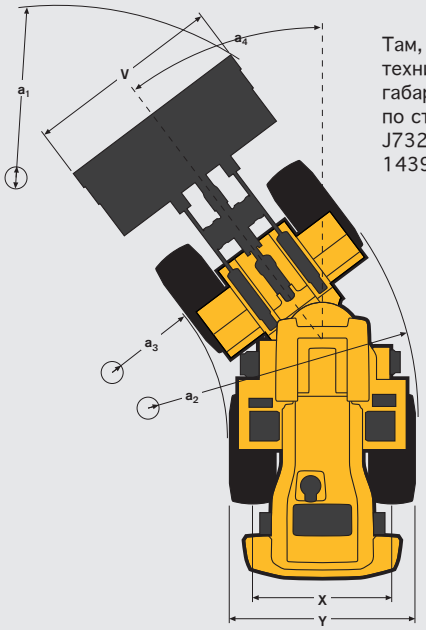

Там, где это применимо, технические характеристики и габаритные размеры указаны по стандартам ISO 7131, SAE J732, ISO 7546, SAE J742, ISO 14397, SAE J818.

L150G Каталожный номер: WLA80713
Эксплуатационная масса (включая противовес для работы с лесом - 1140 кг): 25 660 кг
Грузоподъемность: 7700 кг

L180G Каталожный номер: WLA80027
Эксплуатационная масса (включая противовес для работы с лесом - 1140 кг): 28 470 кг
Грузоподъемность: 8710 кг

L220G Каталожный номер: WLA80852
Эксплуатационная масса (включая противовес для работы с лесом - 800 кг): 32 810 кг
Грузоподъемность: 10 080 кг

Шины моделей L150G, L180G: 775/65 R29 L3
Шины модели L220G: 875/65 R29 L4

		L150G	**L180G**	**L220G**
A	M^2	3,1	3,5	4,0
B	мм	3 660	3 870	3 920
C	мм	2 110	2 150	2 270
D	мм	2 960	3 150	3 160
E	мм	1 650	1 720	1 780
F	мм	1 630	1 700	1 640
G	мм	2 930	3 040	3 230
H	мм	4 990	5 170	5 350
I	мм	7 270	7 610	7 730
J	мм	3 080	3 370	3 620
K	мм	3 340	3 710	3 940
L	мм	2 290	2 410	2 630
M	мм	9 680	9 980	10 380

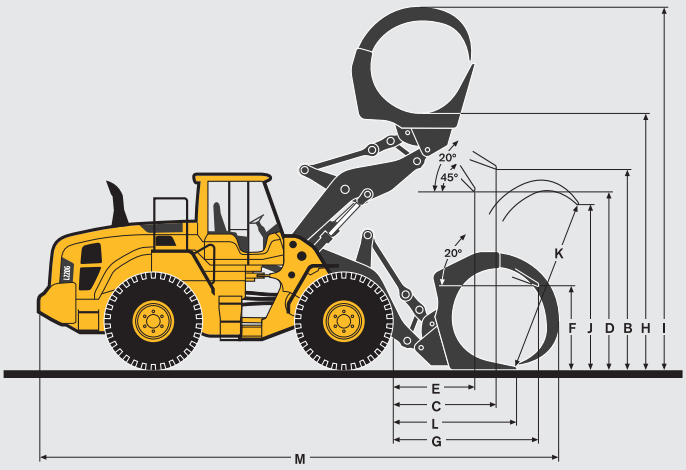

L150G

Шины: 26.5 R25 L3		ПЕРЕГРУЗОЧНЫЙ				ОБЩЕГО НАЗНАЧЕНИЯ			ДЛЯ СКАЛЬНЫХ ПОРОД*	ДЛЯ ЛЕГКОГО МАТЕРИАЛА	УДЛИНЁННАЯ СТРЕЛА
		4 м³ Кромки на болтах	4,4 м³ Кромки на болтах	4,8 м³ Кромки на болтах	5,2 м³ Кромки на болтах	4 м³ Кромки с зубьями	4,4 м³ Кромки с зубьями	4,5 м³ Кромки с зубьями	3,5 м³ Кромки с зубьями	6,8 м³ Кромки на болтах	
Объем с шапкой (ISO/SAE)	м³	4,0	4,4	4,8	5,2	4,0	4,4	4,5	3,5	6,8	-
Объем с заполнением на 110%	м³	4,4	4,8	5,3	5,7	4,4	4,8	5,0	3,9	7,5	-
Статическая опрокидывающая нагрузка, вдоль оси	кг	19850	19590	19310	19160	17610	17230	17620	18300	16550	-3490
при повороте на 35°	кг	17700	17440	17170	17020	15710	15330	15710	16320	14710	-3210
при полном повороте.	кг	17460	17200	16920	16780	15500	15110	15490	16090	14500	-3180
Усилие отрыва ковша	кН	201,1	191,5	183,2	182,6	202,0	192,7	190,5	187,9	146,6	9
A	мм	8590	8670	8740	8750	8800	8880	8890	8850	9140	510
E	мм	1230	1300	1360	1370	1410	1480	1500	1450	1710	10
H**)	мм	3030	2970	2920	2920	2880	2830	2820	2870	2620	570
L	мм	5730	5780	5880	5870	5870	5980	5890	5980	6090	560
M**)	мм	1220	1270	1320	1320	1350	1400	1410	1420	1560	-20
N**)	мм	1800	1830	1860	1860	1870	1890	1900	1930	1940	450
V	мм	3200	3200	3200	3400	3230	3230	3000	3230	3200	-
a1 внешний радиус	мм	14640	14670	14700	14890	14750	14790	14580	14800	14900	-
Эксплуатационная масса	кг	24490	24700	24890	25020	23680	24020	23780	24930	23990	410

*) С шинами L5 Примечание: данные указаны исключительно для машины с оригинальным навесным оборудованием Volvo.
**) Измерено по зубьям или кромке на болтах. Высота выгрузки по кромке ковша.
Измерено при угле выгрузки 45° (для V-образных ковшей - 42°).

Таблица выбора ковша

Ковш необходимо выбирать по плотности материала и ожидаемой наполняемости ковша. Объем материала в ковше зачастую превышает номинальный объем, что объясняется особенностями рычажного механизма TP, открытой конструкцией ковша, оптимальным углом запрокидывания во всех положениях и наполняемостью ковша. Пример приводится на основе стандартной стрелы.
Пример: песок и гравий. Наполняемость ~ 105%. Плотность 1,6 т/м³.
Выбор: Ковш номинальным объемом 4,0 м³ вмещает в себя 4,2 м³ материала. Для обеспечения устойчивости машины во время работы выбирать ковш необходимо по следующей таблице.

Материал	Наполняемость ковша, %	Плотность материала, т/м³	Объем ковша по стандарту ISO/SAE, м³	Фактический объем, м³
Почва/ глина	~ 110	~ 1,6 ~ 1,5	4,0 4,4	~ 4,4 ~ 4,8
Песок/ гравий	~ 105	~ 1,6 ~ 1,5	4,0 4,4	~ 4,2 ~ 4,6
Щебень	~ 100	~ 1,8 ~ 1,7 ~ 1,5	4,4 4,8 5,2	~ 4,4 ~ 4,8 ~ 5,2
Скальная порода	≤100	~ 1,7	3,5	~ 3,5

Размеры ковшей для скальной породы оптимизированы по оптимальному проникновению и наполняемости, а не по плотности материала.

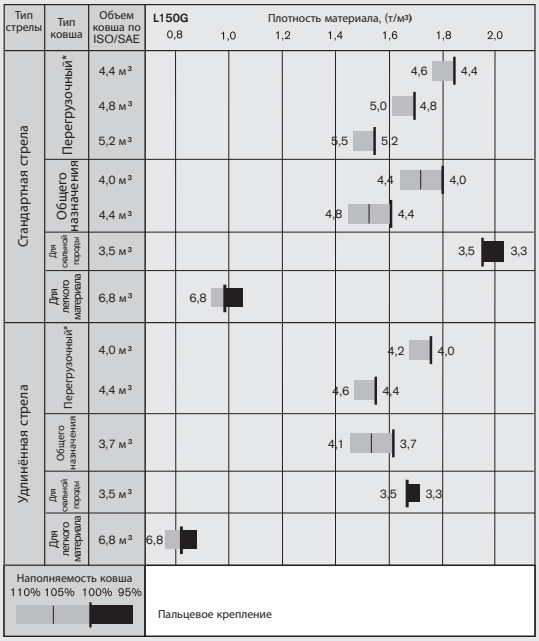

Определение наполняемости ковша

* Включая противовес

Дополнительная техническая информация

Шины: 26.5 R25 L3		Стандартная стрела		Удлинённая стрела	
		26.5 R25 L5	775/65 R29 L3	26.5 R25 L5	775/65 R29 L3
Ширина по шинам	мм	+30	+180	+30	+180
Дорожный просвет	мм	+30	+10	+30	+10
Опрокидывающая нагрузка, при полном повороте	кг	+760	+590	+640	+500
Эксплуатационная масса	кг	+1060	+760	+1050	+750

ТЕХНИЧЕСКИЕ ХАРАКТЕРИСТИКИ.

L180G

Шины: 26.5 R25 L3		ПЕРЕГРУЗОЧНЫЙ				ОБЩЕГО НАЗНАЧЕНИЯ			ДЛЯ СКАЛЬНЫХ ПОРОД*	ДЛЯ ЛЕГКОГО МАТЕРИАЛА	УДЛИНЁННАЯ СТРЕЛА
		4.8 м³ Кромки на болтах	5.2 м³ Кромки на болтах	5.5 м³ Кромки на болтах	5.8 м³ Кромки на болтах	4.4 м³ Кромки с зубьями	4.6 м³ Кромки с зубьями	4.8 м³ Кромки с зубьями	4.2 м³ Кромки с зубьями	7.8 м³ Кромки на болтах	
Объем с шапкой (ISO/SAE)	м³	4,8	5,2	5,5	5,8	4,4	4,6	4,8	4,2	7,8	-
Объем с заполнением на 110%	м³	5,3	5,7	6,1	6,4	4,8	5,1	5,3	4,6	8,6	-
Статическая опрокидывающая нагрузка, вдоль оси	кг	22930	22780	22610	22480	21080	21100	20900	21650	19710	-3760
при повороте на 35°	кг	20310	20160	20000	19870	18700	18710	18520	19190	17390	-3430
при полном повороте.	кг	20010	19870	19700	19580	18420	18440	18250	18910	17130	-3390
Усилие отрыва ковша	kH	224,8	224,2	216,2	209,9	236,3	236,3	226,7	212,6	173,4	4
A	мм	8890	8890	8960	9010	9010	9010	9080	9140	9360	470
E	мм	1420	1430	1490	1540	1540	1540	1600	1650	1860	20
H**)	мм	3060	3060	3010	2980	2970	2970	2930	2910	2700	500
L	мм	6020	6010	6040	6110	6120	6170	6170	6320	6300	490
M**)	мм	1330	1340	1380	1410	1410	1410	1460	1520	1610	20
N**)	мм	1960	1970	1990	2010	2000	2000	2030	2080	2060	420
V	мм	3200	3400	3400	3400	3230	3230	3230	3230	3400	-
a1 внешний радиус	мм	14800	14990	15010	15040	14880	14880	14910	14960	15220	-
Эксплуатационная масса	кг	27340	27460	27560	27630	26460	26500	26560	27720	26740	310

*) С шинами L5 Примечание: данные указаны исключительно для машины с оригинальным навесным оборудованием Volvo.
**) Измерено по зубьям или кромке на болтах. Высота выгрузки по кромке ковша.
Измерено при угле выгрузки 45° (для V-образных ковшей - 42°).

Таблица выбора ковша

Ковш необходимо выбирать по плотности материала и ожидаемой наполняемости ковша. Объем материала в ковше зачастую превышает номинальный объем, что объясняется особенностями рычажного механизма TP, открытой конструкцией ковша, оптимальным углом запрокидывания во всех положениях и наполняемостью ковша. Пример приводится на основе стандартной стрелы.
Пример: песок и гравий. Наполняемость ~ 105%. Плотность 1,6 т/м³.
Выбор: Ковш номинальным объемом 4,6 м³ вмещает в себя 4,8 м³ материала. Для обеспечения устойчивости машины во время работы выбирать ковш необходимо по следующей таблице.

Материал	Наполняемость ковша, %	Плотность материала, т/м³	Объем ковша по ISO/SAE, м³	Фактический объем, м³
Почва/ глина	~ 110	~ 1,7	4,4	~ 4,8
		~ 1,6	4,6	~ 5,1
		~ 1,5	4,8	~ 5,3
Песок/ гравий	~ 105	~ 1,7	4,4	~ 4,6
		~ 1,6	4,6	~ 4,8
		~ 1,5	4,8	~ 5,1
Щебень	~ 100	~ 1,8	5,2	~ 5,2
		~ 1,7	5,5	~ 5,5
		~ 1,6	5,8	~ 5,8
Скальная порода	≤100	~ 1,7	4,3	~ 4,3

Размеры ковшей для скальной породы оптимизированы по оптимальному проникновению и наполняемости, а не по плотности материала.

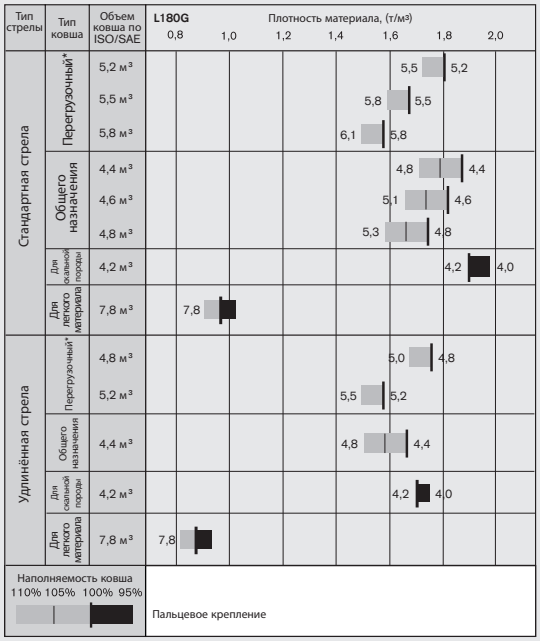

Определение наполняемости ковша * Включая противовес

Дополнительная техническая информация

		Стандартная стрела		Удлинённая стрела	
Шины: 26.5 R25 L3		26.5 R25 L5	775/65 R29 L3	26.5 R25 L5	775/65 R29 L3
Ширина по шинам	мм	+30	+130	+30	+130
Дорожный просвет	мм	+40	+10	+40	+10
Опрокидывающая нагрузка, при полном повороте	кг	+770	+600	+760	+530
Эксплуатационная масса	кг	+1050	+920	+1050	+1120

L220G

Шины: 29.5 R25 L4		ПЕРЕГРУЗОЧНЫЙ			ОБЩЕГО НАЗНАЧЕНИЯ			ДЛЯ СКАЛЬНЫХ ПОРОД*		ДЛЯ ЛЕГКОГО МАТЕРИАЛА	УДЛИНЁННАЯ СТРЕЛА
Дополнительные технические характеристики		5.6 м³ Кромки на болтах	5.9 м³ Кромки на болтах	6.3 м³ Кромки на болтах	4.9 м³ Кромки с зубьями	5.2 м³ Кромки с зубьями	5.6 м³ Кромки с зубьями	4.5 м³ Кромки с зубьями	5,0 м³ Кромки с зубьями	8.2 м³ Кромки на болтах	
Объем с шапкой (ISO/SAE)	м³	5,6	5,9	6,3	4,9	5,2	5,6	4,5	5,0	8,2	-
Объем с заполнением на 110%	м³	6,2	6,5	6,9	5,4	5,7	6,2	5,0	5,5	9,0	-
Статическая опрокидывающая нагрузка, вдоль оси	кг	24850	24720	24540	23660	23520	23250	24000	23170	22520	-2870
при повороте на 35°	кг	22080	21950	21780	21040	20900	20650	21340	20580	19950	-2640
при полном повороте.	кг	21760	21640	21470	20740	20600	20350	21040	20280	19660	-2610
Усилие отрыва ковша	kH	228,2	222,5	214,4	255,2	248,1	231,9	212,0	196,6	190,3	4
A	мм	9240	9290	9360	9290	9340	9440	9580	9730	9560	310
E	мм	1440	1480	1550	1480	1520	1620	1730	1860	1730	-20
H**)	мм	3190	3160	3110	3160	3120	3060	3030	2930	2940	360
L	мм	6290	6310	6400	6390	6450	6460	6420	6500	6480	370
M**)	мм	1380	1410	1460	1410	1440	1520	1690	1800	1580	-30
N**)	мм	2090	2110	2140	2100	2120	2180	2250	2300	2170	270
V	мм	3400	3400	3400	3430	3430	3430	3430	3430	3700	-
a1 внешний радиус	мм	15560	15580	15620	15610	15630	15690	15770	15850	16010	-
Эксплуатационная масса	кг	32280	32360	32470	31550	31640	31680	32990	33160	32040	390

*) С шинами L5 Примечание: данные указаны исключительно для машины с оригинальным навесным оборудованием Volvo.
**) Измерено по зубьям или кромке на болтах. Высота выгрузки по кромке ковша.
Измерено при угле выгрузки 45° (для V-образных ковшей - 42°).

Таблица выбора ковша

Ковш необходимо выбирать по плотности материала и ожидаемой наполняемости ковша. Объем материала в ковше зачастую превышает номинальный объем, что объясняется особенностями рычажного механизма TP, открытой конструкцией ковша, оптимальным углом запрокидывания во всех положениях и наполняемостью ковша. Пример приводится на основе стандартной стрелы.
Пример: песок и гравий. Наполняемость ~ 105%. Плотность 1,6 т/м³.
Выбор: Ковш номинальным объемом 5,2 м³ вмещает в себя 5,5 м³ материала. Для обеспечения устойчивости машины во время работы выбирать ковш необходимо по следующей таблице.

Материал	Наполняемость ковша, %	Плотность материала, т/м³	Объем ковша по ISO/SAE, м³	Фактический объем, м³
Почва/ глина	~ 110	~ 1,6 ~ 1,5 ~ 1,4	4,9 5,2 5,4	~ 5,4 ~ 5,7 ~ 5,9
Песок/ гравий	~ 105	~ 1,7 ~ 1,6 ~ 1,5	4,9 5,2 5,4	~ 5,1 ~ 5,5 ~ 5,7
Щебень	~ 100	~ 1,8 ~ 1,7 ~ 1,6	5,6 5,9 6,3	~ 5,6 ~ 5,9 ~ 6,3
Скальная порода	≤100	~ 1,7	4,5	~ 4,5

Размеры ковшей для скальной породы оптимизированы по оптимальному проникновению и наполняемости, а не по плотности материала.

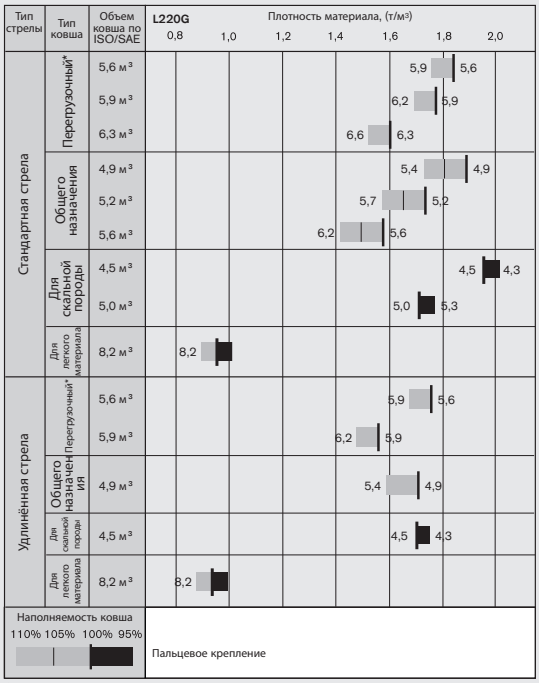

Определение наполняемости ковша

* Включая противовес

Дополнительная техническая информация

Шины: 26.5 R25 L3		Стандартная стрела			Удлинённая стрела		
		29.5 R25 L3	29.5 R25 L5	875/65 R29 L4	29.5 R25 L3	29.5 R25 L5	875/65 R29 L4
Ширина по шинам	мм	-20	+35	+95	-20	+35	+95
Дорожный просвет	мм	±0	+40	-10	±0	+40	-20
Опрокидывающая нагрузка, при полном повороте	кг	-100	+1010	+180	-90	+930	+180
Эксплуатационная масса	кг	-80	+1490	+650	-80	+1500	+650

ОБОРУДОВАНИЕ.

СТАНДАРТНОЕ ОБОРУДОВАНИЕ

	L150G	L180G	L220G
Техническое обслуживание и ремонт			
Вынесенные сливные/заправочные шланги для моторного масла	•	•	•
Вынесенные сливные/заправочные шланги для трансмиссионного масла	•	•	•
Доступные с уровня земли точки смазки	•	•	•
Порты для проверки давления масла трансмиссии и гидросистемы с быстроразъемными соединениями	•	•	•
Запираемый ящик для инструментов	•	•	•
Система CareTrack	•	•	•
3-летняя подписка на телематические услуги	•	•	•
Двигатель			
Трехступенчатый воздушный фильтр (предварительный фильтр - фильтр грубой очистки - фильтр тонкой очистки)	•	•	•
Контрольное окно уровня охлаждающей жидкости	•	•	•
Предпусковый подогреватель во впускном коллекторе	•	•	•
Предварительный топливный фильтр с водоотделителем	•	•	•
Топливный фильтр	•	•	•
Маслоотделитель системы вентиляции картера	•	•	•
Теплоизоляция выхлопной системы	•	•	•
Наружная защита радиатора	•	•	•
Электрическая система			
24 В, подготовленная разводка для дополнительного оборудования	•	•	•
Генератор, 24 В/80 А	•	•	•
Выключатель массы со съемным ключом	•	•	•
Указатель уровня топлива	•	•	•
Счетчик моточасов	•	•	•
Электрический звуковой сигнал	•	•	•
Панель приборов: • Уровень топлива • Температура трансмиссионного масла • Температура охлаждающей жидкости • Освещение панели приборов	•	•	•
Освещение: • Сдвоенные галогеновые фары ближнего и дальнего света • Стояночные огни • Спаренные стоп-сигналы и задние фонари • Указатели поворота с режимом аварийной сигнализации • Галогеновые фонари рабочего освещения: 2 передних и 2 задних	•	•	•
Система контроля Contronic			
Контроль и запись параметров работы машины	•	•	•
Дисплей Contronic	•	•	•
Расход топлива	•	•	•
Температура окружающего воздуха	•	•	•
Часы	•	•	•
Проверка индикаторов и контрольных ламп	•	•	•
Проверка тормозов	•	•	•
Проверка уровня шума при максимальной скорости вращения вентилятора	•	•	•
Индикаторы и контрольные лампы: • Зарядка аккумуляторной батареи • Стояночный тормоз	•	•	•
Предупреждающие сообщения: • Температура охлаждающей жидкости двигателя • Температура поступающего в двигатель воздуха • Температура моторного масла • Давление моторного масла • Температура трансмиссионного масла • Давление трансмиссионного масла • Температура гидравлического масла • Давление в тормозной системе • Включенный стояночный тормоз • Зарядка гидроаккумуляторов тормозной системы • Повышенная частота вращения коленчатого вала при смене направления движения • Температура масла в картере моста • Давление рабочей жидкости в системе рулевого управления • Давление в картере двигателя • Открыт гидрозамок оборудования	•	•	•
Контроль уровня эксплуатационных жидкостей: • Уровень топлива • Уровень моторного масла • Уровень охлаждающей жидкости • Уровень трансмиссионного масла • Уровень гидравлического масла • Уровень омывающей жидкости	•	•	•
Снижение крутящего момента двигателя в следующих случаях: • Высокая температура охлаждающей жидкости двигателя • Высокая температура моторного масла • Низкое давление моторного масла • Высокое давление в картере • Высокая температура поступающего в двигатель воздуха	•	•	•
Переключение двигателя на холостой ход в следующих случаях: • Высокая температура трансмиссионного масла • Проскальзывание муфт коробки передач	•	•	•
Клавиатура с фоновой подсветкой	•	•	•
Блокировка пуска двигателя при включенной передаче	•	•	•
Трансмиссия			
Автоматическое переключение передач под нагрузкой	•	•	•
Полностью автоматическое переключение передач (1-4)	•	•	•
Переключение передач посредством клапана широтно-импульсной модуляции	•	•	•
Переключатель направления хода на консоли управления гидросистемой	•	•	•
Контрольное окно уровня трансмиссионного масла	•	•	•
Дифференциалы: Полная блокировка дифференциала переднего моста Традиционный дифференциал заднего моста	•	•	•
OptiShift	•	•	•
Тормозная система			
Двухконтурная тормозная система	•	•	•
Сдвоенные педали тормоза	•	•	•
Резервная тормозная система	•	•	•
Стояночный тормоз с электрогидравлическим приводом	•	•	•
Индикаторы износа тормозных колодок	•	•	•
Кабина			
Каркасы защиты ROPS (ISO 3471) и FOPS (ISO 3449)	•	•	•
Один ключ для замка двери и пуска двигателя	•	•	•
Звукопоглощающая облицовка	•	•	•
Пепельница	•	•	•
Прикуриватель, розетка, 24 В	•	•	•
Запираемая дверь	•	•	•
Система отопления с подачей наружного воздуха и оттаиватель стекол	•	•	•
Два фильтра очистки наружного воздуха	•	•	•
Автоматическое управление отопителем	•	•	•
Напольный коврик	•	•	•
Две лампы освещения салона	•	•	•
Два внутренних зеркала заднего вида	•	•	•
Два наружных зеркала заднего вида	•	•	•
Сдвижное стекло справа	•	•	•
Безопасное многослойное стекло	•	•	•
Инерционный ремень безопасности (SAE J386)	•	•	•
Регулируемое рулевое колесо	•	•	•
Вещевое отделение	•	•	•
Карман для документов	•	•	•
Солнцезащитный козырек	•	•	•
Держатель для бутылки	•	•	•
Омыватель переднего и заднего стекол	•	•	•
Очистители переднего и заднего стекол	•	•	•
Прерывистый режим работы очистителей переднего и заднего стекол	•	•	•
Гидравлическая система			
Главный распределитель, двойного действия, 2-золотниковый, с гидравлическим приводом	•	•	•
3 аксиально-поршневых насоса переменной производительности: 1 - Рабочая гидросистема 2 - Рабочая гидросистема, рулевое управление и тормозная система 3 - Вентилятор системы охлаждения и тормозная система	•	•	•
Рычаги электрогидравлического сервоуправления	•	•	•
Автоматическая установка уровня высоты разгрузки	•	•	•
Устройство автоматического ограничения подъема стрелы	•	•	•
Устройство автоматического позиционирования ковша	•	•	•
Гидроцилиндры двойного действия	•	•	•
Контрольное окно уровня гидравлического масла	•	•	•
Охладитель гидравлического масла	•	•	•
Наружное оборудование			
Передние и задние крылья	•	•	•
Амортизирующие опоры кабины	•	•	•
Резиновые опоры двигателя и коробки передач	•	•	•
Легко открываемые боковые панели	•	•	•
Замок сочленения рам	•	•	•
Антивандальные замки: • Аккумуляторных батарей • Моторного отсека • Решетки радиатора	•	•	•
Подъемные проушины	•	•	•
Крепежные проушины	•	•	•
Буксировочная проушина	•	•	•
Противовес с подготовленными отверстиями для установки дополнительных защитных щитков	•	•	•

ДОПОЛНИТЕЛЬНОЕ ОБОРУДОВАНИЕ

	L150G	L180G	L220G
Техническое обслуживание и ремонт			
Автоматическая система смазки	•	•	•
Автоматическая система смазки для удлиненной стрелы	•	•	•
Защитные щитки пресс-маслёнок	•	•	•
Клапан для отбора проб масла	•	•	•
Заправочный насос для заправки смазочной системы	•	•	•
Комплект инструментов	•	•	•
Ключ для колёсных гаек в комплекте	•	•	•
Двигатель			
Фильтр предварительной очистки воздуха, циклонного типа	•	•	•
Фильтр предварительной очистки воздуха, циклонного типа, двухступенчатый	•	•	•
Фильтр предварительной очистки воздуха, с масляной ванной	•	•	•
Фильтр предварительной очистки воздуха, турбинного типа	•	•	•
Антикоррозионная защита радиатора	•	•	•
Автоматическое выключение двигателя	•	•	•
Подогреватель блока цилиндров, 230 В/110 В	•	•	•
ESW, отключение защиты двигателя	•	•	•
Защитная сетка для решётки радиатора	•	•	•
Топливозаправочный сетчатый фильтр	•	•	•
Подогреватель топлива	•	•	•
Ручной регулятор оборотов двигателя	•	•	•
Максимальная скорость вентилятора, для жаркого климата	•	•	•
Радиатор, антикоррозионная защита	•	•	•
Реверсивный вентилятор системы охлаждения	•	•	•
Реверсивный вентилятор системы охлаждения и охладитель масла мостов	•	•	•
Дополнительный топливный фильтр	•	•	•
Электрическая система			
Генератор, 80 А с воздушным фильтром	•	•	•
Противоугонное устройство	•	•	•
Фары ассиметричные, для левостороннего дорожного движения	•	•	•
Держатель номерного знака, подсветка	•	•	•
Камера заднего вида с цветным дисплеем в кабине	•	•	•
Зеркала заднего вида, регулируемые, с электрическим обогревом	•	•	•
Зеркала заднего вида на удлиненных кронштейнах	•	•	•
Зеркала заднего вида, регулируемые, с электрическим обогревом, на удлиненных кронштейнах	•	•	•
Функция снижения яркости рабочего освещения при включении передачи заднего хода	•	•	•
Звуковой сигнал заднего хода	•	•	•
Световой сигнал заднего хода, проблесковый	•	•	•
Укороченные кронштейны крепления фар	•	•	•
Боковые габаритные фонари	•	•	•
Проблесковый маячок	•	•	•
Фонари рабочего освещения для навесного оборудования	•	•	•
Фонари рабочего освещения передние, с газоразрядными лампами высокой интенсивности (HID)	•	•	•
Фонари рабочего освещения передние, на кабине, сдвоенные	•	•	•
Фонари рабочего освещения передние, дополнительные	•	•	•
Фонари рабочего освещения задние, на кабине	•	•	•
Фонари рабочего освещения задние, на кабине, сдвоенные	•	•	•
Закрытая кабина			
Кронштейн для Руководства оператора	•	•	•
Автоматическая система климат-контроля (ACC)	•	•	•
Панель управления системой климат-контроля (ACC), со шкалой в градусах Фаренгейта	•	•	•
Фильтр для защиты от асбестовой пыли	•	•	•
Кабинный фильтр предварительной очистки воздуха, циклонного типа	•	•	•
Угольный фильтр	•	•	•
Крыша кабины, усиленная	•	•	•
Накладка, под кабиной	•	•	•
Держатель контейнера для завтрака	•	•	•
Подлокотник сиденья оператора (ISRI), только левый	•	•	•
Усиленное сиденье оператора (KAB) на пневмоподвеске для установки CDC и/или органов управления с электросервоприводом.	•	•	•
Сиденье оператора (ISRI) на пневмоподвеске, с обогревом, высокой спинкой	•	•	•
Комплект оборудования для установки радиоприемника, включая розетку на 12 В / 11 А, левая сторона	•	•	•
Комплект оборудования для установки радиоприемника, включая розетку на 12 В / 11 А, правая сторона	•	•	•
Комплект оборудования для установки радиоприемника, включая розетку на 12 В / 20 А	•	•	•
Радиоприемник с проигрывателем компакт-дисков	•	•	•
Ремень безопасности шириной 3 дюйма (75 мм)	•	•	•
Рукоятка рулевого колеса	•	•	•
Солнцезащитные шторки для заднего окна	•	•	•
Солнцезащитные шторки для боковых окон	•	•	•
Таймер обогрева кабины	•	•	•
Окно двери со сдвижным стеклом	•	•	•
Универсальный ключ замка двери/зажигания	•	•	•
Зеркала переднего вида	•	•	•

Трансмиссия			
Блокировка дифференциала, передний мост – полная, задний мост – дифференциал повышенного трения	•	•	•
Ограничитель скорости, 20 км/ч	•	•	•
Ограничитель скорости, 30 км/ч	•	•	•
Ограничитель скорости, 40 км/ч	•		
Ограждение уплотнений колёс/мостов	•	•	•
Тормозная система			
Маслоохладитель и масляные фильтры для переднего и заднего мостов	•	•	•
Трубопроводы тормозной системы из нержавеющей стали	•	•	
Гидравлическая система			
Кронштейн для крепления навесного оборудования, сварной	•	•	•
BSS мягкая подвеска стрелы	•	•	•
Гидроразводка для гидрозамка навесного оборудования, стандартная стрела	•	•	•
Гидроразводка для гидрозамка навесного оборудования, удлинённая стрела	•	•	•
арктический комплект, шланги гидрозамка навесного оборудования и 3-я гидравлическая функция	•	•	•
Арктический комплект, шланги серво управления и Гидроаккумуляторы тормозной системы, в комплекте с гидравлическим маслом	•	•	•
Ограждение шлангов и трубопроводов гидроцилиндров стрелы	•	•	•
Ограждение шлангов и трубопроводов гидроцилиндров стрелы для комплектации с удлинённой стрелой	•	•	•
Гидравлическая жидкость, биоразлагаемая, Volvo	•	•	•
Гидравлическая жидкость, огнестойкая	•	•	•
Гидравлическая жидкость для жаркого климата	•	•	•
Гидроразводка для электрогидравлической функции, 3-я	•	•	•
Гидроразводка для электрогидравлической функции, 3-я для удлиненной стрелы	•	•	•
Гидроразводка для электрогидравлической функции, 3-я - 4-я	•	•	•
Гидроразводка для Электрогидравлической функции, 3-я - 4-я, для удлинённой стрелы	•	•	•
Органы электрогидравлического сервоуправления удлиненной стрелой	•	•	•
Наружное оборудование			
Кабинная лестница, на резиновой подвеске	•	•	•
Съемные передние крылья	•	•	•
Расширитель крыльев, передний/задний для шин серии 80	•	•	•
Расширитель крыльев, передний/задний для шин серии 65	•	•	•
Система пожаротушения	•	•	•
Задние полноразмерные крылья для шин серии 80	•	•	•
Задние полноразмерные крылья для шин серии 65	•	•	•
Удлинённая стрела	•	•	•
Электрогидравлическое управление (удлиненная стрела)	•	•	•
Защитное оборудование			
Защитный кожух нижней части рамы, передний	•	•	•
Защитный кожух нижней части рамы, задний	•	•	•
Защитный кожух нижней части рамы и масляного поддона двигателя, задний	•	•	•
Накладка, усиленная, передняя рама	•	•	•
Крыша кабины, усиленная	•	•	•
Защитные решетки передних фар	•	•	•
Защитное ограждение радиатора	•	•	•
Защитные решетки задних фонарей	•	•	•
Ограждение окон, боковых и задних	•	•	•
Ограждение ветрового стекла	•	•	•
Защита от коррозии, окраска машины	•	•	•
Защита от коррозии, окраска кронштейна навесного оборудования	•	•	
Защитный кожух для зубьев ковша	•	•	
Прочее оборудование			
Маркировка "CE"	•	•	•
Система рулевого управления с подлокотника Comfort Drive Control (CDC)	•	•	•
Противовес, для перевалки леса	•	•	•
Противовес, для перемещения блоков			•
Противовес, для перегрузки материала	•	•	•
Противовес с сигнальной окраской с шевронным расположением полос	•	•	•
Толкатель бревен	•	•	•
Резервное рулевое управление с функцией диагностики	•	•	•
Наклейка об уровне шума, ЕС	•	•	•
Наружная звукоизоляция	•	•	•
Знак, медленно движущееся транспортное средство	•	•	
Система CareTrack стандарта GSM	•	•	•
Система CareTrack с использованием мобильной связи GSM и спутниковой связи	•	•	•
Шины			
26.5 R25	•	•	
29.5 R25			•
775/65 R29	•	•	
875/65 R29			•

ОБОРУДОВАНИЕ.

ДОПОЛНИТЕЛЬНОЕ ОБОРУДОВАНИЕ

	L150G	L180G	L220G
Навесное оборудование			
Ковши:			
• Для скальной породы (прямая и V-образная кромка)	•	•	•
• Общего назначения	•	•	•
• Для перегрузки	•	•	•
• С боковой разгрузкой			•
• Для легкого материала	•	•	•
Изнашиваемые детали:			
• Зубья ковша с креплением болтами и сваркой	•	•	•
• Сегменты	•	•	•
• Трехсекционная кромка на болтах	•	•	•
Вилочные захваты	•	•	•
Крановая стрела	•	•	•
Лесной захват	•	•	•

ВЫБОР ДОПОЛНИТЕЛЬНОГО ОБОРУДОВАНИЯ VOLVO

Система Comfort Drive Control (CDC- рулевое управление с подлокотника)

Электро-гидравлические функции, 3-я - 4-я

Камера заднего вида

Система мягкой подвески стрелы (BSS)

Система пожаротушения

Автоматическая система смазки

VOLVO
ALLIS

VOLVO CONSTRUCTION EQUIPMENT

Строительная техника Volvo имеет 175-летнюю историю. И все это время главным для нас была и остается забота о людях, использующих нашу продукцию. О комфорте, безопасности и эффективности труда. О мире, в котором мы живем. Мы непрерывно расширяем ассортимент нашей продукции. В настоящее время компания Volvo, опираясь на свой обширный опыт, производит машины с использованием самых современных инженерных и промышленных технологий и заслуженно считается одним из мировых лидеров рынка строительной техники. В России Volvo обеспечивает широкий спектр услуг: сервисное обслуживание, оперативную поставку запасных частей, обучение персонала, финансирование, услуги логистики.

Не все изделия доступны на всех рынках. Согласно нашей стратегии непрерывного усовершенствования, мы сохраняем за собой право изменять технические

VOLVO

Volvo Construction Equipment
www.volvoce.com

PUB 41A1006521
2011.03
Volvo, Global Marketing

Russian
WLO